HIKVISION

DS-PM1-RT-HWE
Wireless Receiver
User Manual

English

1 Appearance

1. Indicator

- Slowly flashing light green: Waiting for enrollment
- Green and orange quickly flashing alternately: Enrolling
- Solid green: Enrolled
- Solid orange: Enrolling failed/Fault (Disconnected)
- Quickly flashing orange: Alarm
- Flashing green: Find me mode

2. Tamper Button 3. Wiring Terminal 4. DIP Switch

2 Installation

3 Wiring

4 Address Settings

Configure the address via DIP switch of the receiver before powering on the system. The address should be in the range (0 to 63). The address of each receiver should be unique. The binary value shown in the diagram is 000011, which means the decimal value is 3, so the address of the module is 3.

Specification

Bus	1 Speed-X bus
Power supply	9 to 28 VDC, 1 A
Power consumption	Maximum current 100 mA@12 VDC; Quiescent current 40 mA@12 VDC
RF frequency	868 MHz
Wireless security	Frequency Hoping 128 AES Encryption
LED Indicator	Green: Power/Find me Orange: Alarm/Fault
Dimension (W × H × D)	110 mm × 155 mm × 32 mm
Shell material	Plastic
Weight	225 g
Operation temperature	-10 °C to 40 °C
Operation humidity	10% to 90%
Alarm input	Up to 32 wireless detectors (portable emergency button is not included)
Wireless sounder	Up to 4 wireless indoor sounder, 8 wireless outdoor sounder

UD28059B

1

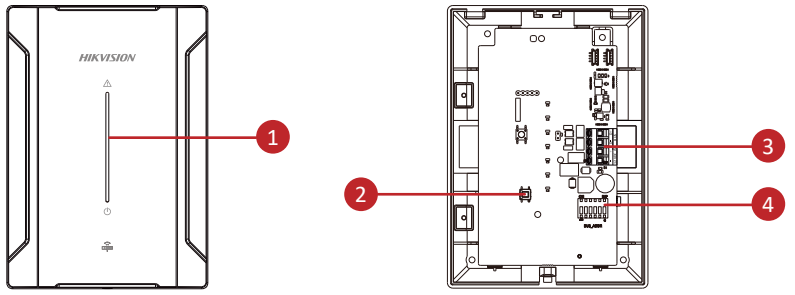

1	Indicator
2	Tamper Button
3	Wiring Terminal
4	DIP Switch

2

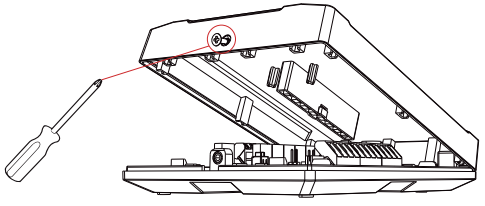

1

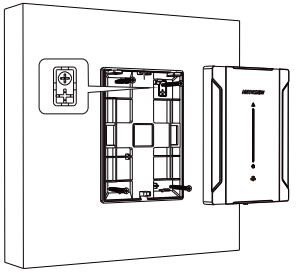

2

3

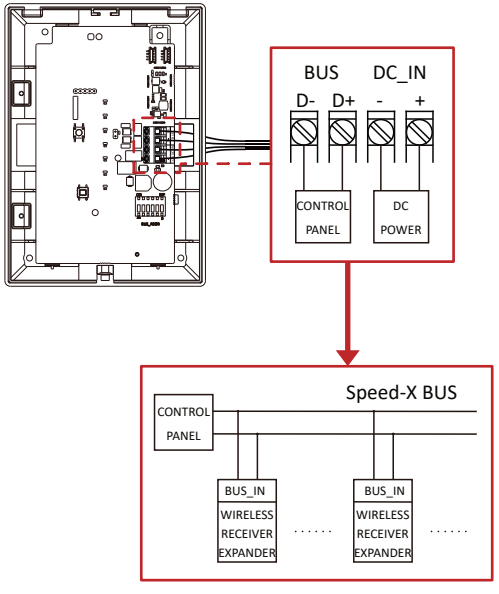

4

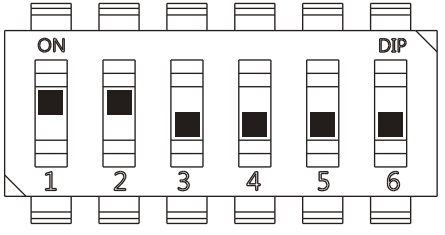

Lowbit ← Highbit

BIN=000011 ➡ Address=3

BIN	Address	BIN	Address
000000	0	111000	56
000001	1	111001	57
000010	2	111010	58
000011	3	111011	59
000100	4	111100	60
000101	5	111101	61
000110	6	111110	62
000111	7	111111	63

©2022 Hangzhou Hikvision Digital Technology Co., Ltd. All rights reserved.

About this Manual

The Manual includes instructions for using and managing the Product. Pictures, charts, images and all other information hereinafter are for description and explanation only. The information contained in the Manual is subject to change, without notice, due to firmware updates or other reasons. Please find the latest version of this Manual at the Hikvision website (https://www.hikvision.com/).

Please use this Manual with the guidance and assistance of professionals trained in supporting the Product.

HIKVISION and other Hikvision's trademarks and logos are the properties of Hikvision in various jurisdictions. Other trademarks and logos mentioned are the properties of their respective owners.

Disclaimer

TO THE MAXIMUM EXTENT PERMITTED BY APPLICABLE LAW, THIS MANUAL AND THE PRODUCT DESCRIBED, WITH ITS HARDWARE, SOFTWARE AND FIRMWARE, ARE PROVIDED "AS IS" AND "WITH ALL FAULTS AND ERRORS". HIKVISION MAKES NO WARRANTIES, EXPRESS OR IMPLIED, INCLUDING WITHOUT LIMITATION, MERCHANTABILITY, SATISFACTORY QUALITY, OR FITNESS FOR A PARTICULAR PURPOSE. THE USE OF THE PRODUCT BY YOU IS AT YOUR OWN RISK. IN NO EVENT WILL HIKVISION BE LIABLE TO YOU FOR ANY SPECIAL, CONSEQUENTIAL, INCIDENTAL, OR INDIRECT DAMAGES, INCLUDING, AMONG OTHERS, DAMAGES FOR LOSS OF BUSINESS PROFITS, BUSINESS INTERRUPTION, OR LOSS OF DATA, CORRUPTION OF SYSTEMS, OR LOSS OF DOCUMENTATION, WHETHER BASED ON BREACH OF CONTRACT, TORT (INCLUDING NEGLIGENCE), PRODUCT LIABILITY, OR OTHERWISE, IN CONNECTION WITH THE USE OF THE PRODUCT, EVEN IF HIKVISION HAS BEEN ADVISED OF THE POSSIBILITY OF SUCH DAMAGES OR LOSS.

YOU ACKNOWLEDGE THAT THE NATURE OF THE INTERNET PROVIDES FOR INHERENT SECURITY RISKS, AND HIKVISION SHALL NOT TAKE ANY RESPONSIBILITIES FOR ABNORMAL OPERATION, PRIVACY LEAKAGE OR OTHER DAMAGES RESULTING FROM CYBER-ATTACK, HACKER ATTACK, VIRUS INFECTION, OR OTHER INTERNET SECURITY RISKS; HOWEVER, HIKVISION WILL PROVIDE TIMELY TECHNICAL SUPPORT IF REQUIRED. YOU AGREE TO USE THIS PRODUCT IN COMPLIANCE WITH ALL APPLICABLE LAWS, AND YOU ARE SOLELY RESPONSIBLE FOR ENSURING THAT YOUR USE CONFORMS TO THE APPLICABLE LAW. ESPECIALLY, YOU ARE RESPONSIBLE, FOR USING THIS PRODUCT IN A MANNER THAT DOES NOT INFRINGE ON THE RIGHTS OF THIRD PARTIES, INCLUDING WITHOUT LIMITATION, RIGHTS OF PUBLICITY, INTELLECTUAL PROPERTY RIGHTS, OR DATA PROTECTION AND OTHER PRIVACY RIGHTS. YOU SHALL NOT USE THIS PRODUCT FOR ANY PROHIBITED END-USES, INCLUDING THE DEVELOPMENT OR PRODUCTION OF WEAPONS OF MASS DESTRUCTION, THE DEVELOPMENT OR PRODUCTION OF CHEMICAL OR BIOLOGICAL WEAPONS, ANY ACTIVITIES IN THE CONTEXT RELATED TO ANY NUCLEAR EXPLOSIVE OR UNSAFE NUCLEAR FUEL-CYCLE, OR IN SUPPORT OF HUMAN RIGHTS ABUSES.

IN THE EVENT OF ANY CONFLICTS BETWEEN THIS MANUAL AND THE APPLICABLE LAW, THE LATER PREVAILS.

This product and - if applicable - the supplied accessories too are marked with "CE" and comply therefore with the applicable harmonized European standards listed under the Directive 2014/53/EU(RED),Directive 2014/30/EU(EMCD),Directive 2014/35/EU(LVD),Directive 2011/65/EU(RoHS).

2012/19/EU (WEEE directive): Products marked with this symbol cannot be disposed of as unsorted municipal waste in the European Union. For proper recycling, return this product to your local supplier upon the purchase of equivalent new equipment, or dispose of it at designated collection points. For more information see: www.recyclethis.info

2006/66/EC (battery directive): This product contains a battery that cannot be disposed of as unsorted municipal waste in the European Union. See the product documentation for specific battery information. The battery is marked with this symbol, which may include lettering to indicate cadmium (Cd), lead (Pb), or mercury (Hg). For proper recycling, return the battery to your supplier or to a designated collection point. For more information see: www.recyclethis.info

ELECTRIC CAUTION

- In the use of the product, you must be in strict compliance with the electrical safety regulations of the nation and region.
- Shock hazard! Disconnect all power sources before maintenance.
- The socket-outlet shall be installed near the equipment and shall be easily accessible.
- Ensure correct wiring of the terminals for connection to an AC mains supply.
- The equipment has been designed, when required, modified for connection to an IT power distribution system.

BATTERY CAUTION

1. This equipment is not suitable for use in locations where children are likely to be present.
2. CAUTION: Risk of explosion if the battery is replaced by an incorrect type.
3. Improper replacement of the battery with an incorrect type may defeat a safeguard (for example, in the case of some lithium battery types).
4. Do not dispose of the battery into fire or a hot oven, or mechanically crush or cut the battery, which may result in an explosion.
5. Do not leave the battery in an extremely high temperature surrounding environment, which may result in an explosion or the leakage of flammable liquid or gas.
6. Do not subject the battery to extremely low air pressure, which may result in an explosion or the leakage of flammable liquid or gas.
7. Dispose of used batteries according to the instructions.

1. Risk of explosion if the battery is replaced by an incorrect type.
2. Improper replacement of the battery with an incorrect type may defeat a safeguard (for example, in the case of some lithium battery types).
3. Do not dispose of the battery into fire or a hot oven, or mechanically crush or cut the battery, which may result in an explosion.
4. Do not leave the battery in an extremely high temperature surrounding environment, which may result in an explosion or the leakage of flammable liquid or gas.
5. Do not subject the battery to extremely low air pressure, which may result in an explosion or the leakage of flammable liquid or gas.
6. Dispose of used batteries according to the instructions.

+ identifies the positive terminal(s) of equipment which is used with, or generates direct current. + identifies the negative terminal(s) of equipment which is used with, or generates direct current.

FIRE CAUTION

- This equipment is suitable for mounting on concrete or other non-combustible surface only.
- The serial port of the equipment is used for debugging only.

INSTALLATION CAUTION

- This equipment is not suitable for use in locations where children are likely to be present.
- Keep the equipment vertically down when moving or using it.

1. Install the equipment according to the instructions in this manual.
2. To prevent injury, this equipment must be securely attached to the floor/wall in accordance with the installation instructions.

Français

1 Apparence

1. Indicateur

- Lumière verte clignotant lentement : en attente d'inscription
- Vert et orange clignotant rapidement et alternativement : inscription
- Vert fixe : inscrit
- Orange fixe : échec de l'inscription/défaut (déconnecté)
- Orange clignotant rapidement : Alarme
- Vert clignotant : mode « trouvez-moi »

2. Bouton antisabotage
3. Borne de câblage
4. Microcommutateur

2 Installation

3 Câblage

4 Paramètres d'adresse

Configurez l'adresse à l'aide du microcommutateur du récepteur avant de mettre le système sous tension.
L'adresse doit être comprise entre 0 et 63. L'adresse de chaque récepteur doit être unique.
La valeur binaire indiquée dans le diagramme est 000011, ce qui correspond à une valeur décimale de 3, par conséquent l'adresse du module est 3.

Spécification

Bus	1 bus Speed-X
Alimentation électrique	9 à 28 V CC, 1 A
Consommation électrique	Courant maximal : 100 mA à 12 V CC ; Courant de repos : 40 mA à 12 V CC
Fréquence RF	868 MHz
Sécurité sans fil	Saut de fréquence AES 128 bits Cryptage
Voyant lumineux	Vert : allumé/mode « trouvez-moi » Orange : alarme/défaillance
Dimensions (L x H x P)	110 x 155 x 32 mm
Matériau du boîtier	Plastique
Poids	225 g
Température de fonctionnement	-10 à 40 °C
Humidité de fonctionnement	10 à 90 %
Entrée d'alarme	Jusqu'à 32 détecteurs sans fil (le bouton d'urgence portable n'est pas inclus)
Sirène sans fil	Jusqu'à 4 sirènes intérieures sans fil, 8 sirènes extérieures sans fil

Deutsch

1 Aufbau

1. Statusanzeige

- Langsam hellgrün blinkend: Warten auf Registrierung
- Abwechselnd schnell grün und orange blinkend: Registrierung läuft
- Leuchtet dauerhaft grün: Registriert
- Durchgehend orange: Registrierung fehlgeschlagen/ Störung (Verbindung unterbrochen)
- Schnell orange blinkend: Alarm
- Grün blinkend: Finde mich-Modus

2. Sabotage-taste
3. Verkabelungsanschluss
4. DIP-Schalter

2 Installation

3 Verkabelung

4 Adresseinstellungen

Konfigurieren Sie die Adresse über den DIP-Schalter des Empfängers, bevor Sie das System einschalten. Die Adresse muss im Bereich (0 bis 63) liegen. Die Adresse aller Empfänger muss eindeutig sein.
Der in der Abbildung gezeigte Binärwert ist 000011, d. h. der Dezimalwert ist 3, also ist die Adresse des Moduls 3.

Technische Daten

Bus	1 Geschwindigkeit-X-Bus
Spannungsversorgung	9 bis 28 V Gleichspannung, 1 A
Stromverbrauch	Maximaler Strom 100 mA bei 12 V/DC; Ruhestrom 40 mA bei 12 V/DC
Funkfrequenz	868 MHz
Kabellose Sicherheit	Frequenzsprung 128 AES Verschlüsselung
LED-Anzeige	Grün: Ein/Aus/Finde mich Orange: Alarm/Fehler
Abmessungen (B x H x T)	110 mm x 155 mm x 32 mm
Gehäusematerial	Kunststoff
Gewicht	225 g
Betriebstemperatur	-10 bis 40 °C
Betriebsfeuchtigkeit	10 % bis 90 %
Alarmeingänge	Bis zu 32 kabellose Melder (transportable Notfalltaste ist nicht enthalten)
Funk-Sirene	Bis zu 4 Funk-Sirenen für den Innenbereich, 8 Funk-Sirenen für den Außenbereich

Italiano

1 Aspetto

1. Indicatore

- Lampeggio lento in verde chiaro: In attesa di registrazione
- Lampeggio veloce in verde e in arancione in alternanza: Registrazione
- Verde fisso: Registrato
- Arancione fisso: Registrazione non riuscita/errore (disconnesso)
- Lampeggio veloce in arancione: Allarme
- Verde lampeggiante: modalità Trovami

2. Pulsante manomissione
3. Terminale di cablaggio
4. Microinterruttore

2 Installazione

3 Cablaggio

4 Configurazione dell'indirizzo

Configurare l'indirizzo tramite DIP switch prima di accendere il sistema. L'indirizzo deve essere compreso nell'intervallo (0-63). L'indirizzo di ciascun ricevitore deve essere univoco.
Il valore binario mostrato nel diagramma è 000011, che corrisponde a un valore decimale 3. L'indirizzo del modulo quindi è 3.

Specifiche

Bus	1 bus velocità-X
Alimentazione	9 - 28 V CC, 1 A
Potenza assorbita	Corrente massima 100 mA a 12 VCC; Corrente a riposo 40 mA a 12 VCC
Frequenza radio	868 MHz
Sicurezza wireless	Diversificazione di frequenza 128 AES Crittografia
Indicatore LED	Verde: Acceso/Ricerca Arancione: Allarme/Guasto
Dimensioni (L x A x P)	110 mm x 155 mm x 32 mm
Materiale della custodia	Plastica
Peso	225 g
Temperatura di esercizio	Da -10 °C a 40 °C
Umidità di esercizio	Da 10% a 90%
Ingresso allarme	Fino a 32 rilevatori wireless (il pulsante di emergenza portatile non è incluso)
Suoneria wireless	Fino a 4 sirene wireless per interni, o 8 sirene wireless per esterni

Português

1 Aspeto

1. Indicador

- Pisca lentamente a verde-claro: A aguardar registo
- Pisca rapidamente a verde e laranja alternadamente: A registar
- Verde fixo: Registado
- Cor de laranja sólido: Falha no registo/avaria (desligado)
- Pisca rapidamente a laranja: Alarme
- Verde intermitente: Modo de localização

2. Botão de adulteração
3. Terminal dos cabos
4. Interruptor DIP

2 Instalação

3 Cablagem

4 Definições do endereço

Configure o endereço através do interruptor DIP do recetor antes de ligar o sistema. O endereço deve estar no intervalo de 0 a 63. O endereço de cada recetor deve ser único.
O diagrama mostra o valor binário 000011, o que significa que o valor decimal é 3. Por conseguinte, o módulo tem o endereço 3.

Especificações

Barramento	1 barramento Speed-X
Alimentação elétrica	9 a 28 V CC, 1 A
Consumo de energia	Corrente máxima 100 mA@12 V CC; Corrente quiescente 40 mA@12 V CC
Frequência RF	868 MHz
Segurança sem fios	Salto de frequência de 128 AES Encriptação
Indicador LED	Verde: Ligar/Localizar Laranja: Alarme/Avaria
Dimensões (L x A x D)	110 mm x 155 mm x 32 mm
Material do invólucro	Plástico
Peso	225 g
Temperatura de funcionamento	-10 °C a 40 °C
Humidade de funcionamento	10% a 90%
Entrada de alarme	Até 32 detetores sem fios (botão de emergência portátil não incluído)
Alarme sem fios	Até 4 sirenes interiores sem fios e 8 sirenes exteriores sem fios

Русский

1 Внешний вид

1. Индикатор

- Медленное мигает зеленым цветом: Ожидание регистрации
- Поочередно быстро мигает зеленым и оранжевым: Выполняется регистрация
- Постоянно светится зеленым: Регистрация выполнена
- Непрерывно светится оранжевым цветом: Регистрация не удалась/ ошибка (отсоединение)
- Быстро мигает оранжевым: Сигнализация
- Мигает зеленым цветом: режим «найди меня»

2. Кнопка взлома 3. Клеммная колодка 4. DIP-переключатель

2 Установка

3 Подключение кабелей

4 Настройки адреса

Перед включением системы выполните настройку адреса при помощи DIP-переключателя приемника. Адрес должен находиться в диапазоне (от 0 до 63). Адрес каждого приемника должен быть уникальным.
На схеме показано значение 000011 в двоичной системе, которое соответствует десятичному значению 3. Таким образом, модуль имеет адрес 3.

Технические данные

Шина	1 шина Speed-X
Электропитание	9–28 В пост. тока, 1 А
Потребляемая мощность	Максимальный ток 100 мА при 12 В пост. тока; Ток в рабочей точке 40 мА при 12 В пост. тока
Радиочастота	868 МГц
Безопасность беспроводного подключения	Скачкообразное изменение частоты, шифрование AES 128 Шифрование
Светодиодный индикатор	Зеленый: питание/поиск устройства Оранжевый: тревога/сбой
Размеры (Ш x В x Г)	110 мм x 155 мм x 32 мм
Материал корпуса	Пластмассовый
Вес	225 г
Рабочая температура	от -10 °C до 40 °C
Влажность в рабочем режиме	От 10 до 90%
Тревожный вход	До 32 беспроводных датчиков (портативная аварийная кнопка в комплект поставки не входит)
Беспроводной звуковой извещатель	До 4 беспроводных внутренних извещателей, 8 беспроводных наружных извещателей

Türkçe

1 Görünüm

1. Gösterge

- Yavaşça yanıp sönen açık yeşil: Kayıt için bekliyor
- Yeşil ve turuncu sırayla hızlı yanıp sönüyor: Kaydediliyor
- Sürekli yeşil: Kaydedildi
- Sürekli turuncu: Kayıt başarısız/Arıza (Bağlantı kesildi)
- Hızlı yanıp sönen turuncu: Alarm
- Yanıp sönen yeşil: Beni bul modu

2. Kurcalama Düğmesi
3. Kablo Bağlantısı Terminali
4. DIP Anahtarı

2 Montaj

3 Kablolama

4 Adres Ayarları

Sistemi açmadan önce, alıcının DIP anahtarı ile adresi yapılandırın. Adres, aralık içinde olmalıdır (0 ila 63).
Her bir alıcının adresi benzersiz olmalıdır.
Şemada gösterilen ikili değer 000011, bu da ondalık değerin 3 ve modül adresinin 3 olduğu anlamına gelir.

Özellikler

Otobüs	1 Speed-X veri yolu
Güç kaynağı	9 ila 28 VDC, 1 A
Güç tüketimi	Maksimum akım 100 mA, 12 VDC; Sessiz akım 40 mA, 12 VDC
RF frekansı	868 MHz
Kablosuz güvenlik	Frekans Atlama 128 AES Şifreleme
LED Göstergesi	Yeşil: Güç/Beni bul Turuncu: Alarm/Arıza
Boyut (G x Y x D)	110 mm x 155 mm x 32 mm
Gövde malzemesi	Plastik
Ağırlık	225 g
Çalışma sıcaklığı	-10 °C ila 40 °C
Çalışma nemi	%10 ila %90
Alarm girişi	32 kablosuz dedektöre kadar (taşınabilir acil durum düğmesi dahil değildir)
Kablosuz siren	4 kablosuz iç mekan sirenine, 8 kablosuz dış mekan sirenine kadar

Čeština

1 Vzhled

1. Indikátor

- Pomalu blikající světle zelená: Čekání na registraci
- Rychle střídavě blikající zelená a oranžová: Probíhá registrace
- Nepřerušovaná zelená: Registrováno
- Svítí oranžová: Registrace se nezdařila/chyba registrace (odpojeno)
- Rychle blikající oranžová: Alarm
- Blikající zelená: Režim Najdi mě

2. Tlačítko neoprávněné manipulace
3. Kabelový terminál
4. Spínač DIP

2 Montáž

3 Zapojení

4 Nastavení adresy

Před zapnutím systému nakonfigurujte adresu pomocí spínače DIP přijímače. Adresa by měla být v rozsahu (0 až 63).
Adresa jednotlivých přijímačů by měla být jedinečná.
Binární hodnota zobrazená v diagramu je 000011, což znamená, že desetinná hodnota je 3, takže adresa modulu je 3.

Technické údaje

Sběrnice	1 sběrnice Speed-X
Napájení	9 až 28 V DC, 1 A
Příkon	Maximální proud 100 mA při 12 V DC; Klidový proud 40 mA při 12 V DC
Frekvence VF	868 MHz
Zabezpečení bezdrátové sítě	Přepínání frekvence 128 AES Šifrování
Indikátor LED	Zelená: napájení / Najdi mě Oranžová: alarm/porucha
Rozměry (Š x V x H)	110 x 155 x 32 mm
Materiál krytu	Plast
Hmotnost	225 g
Provozní teplota	−10 °C až 40 °C
Provozní vlhkost	10 % až 90 %
Vstup alarmu	Až 32 bezdrátových detektorů (přenosné nouzové tlačítko není součástí balení)
Bezdrátový zvukový hlásič	Až 4 bezdrátové vnitřní sirény, 8 bezdrátových venkovních sirén

Magyar

1 Külső megjelenés

1. Működésjelző

- Lassan villogó világoszöld: Várakozás a regisztrációra
- Váltakozva gyorsan villogó zöld és narancssárga: Regisztráció folyamatban
- Folyamatos zöld: Regisztrálva
- Folyamatos narancssárga: Sikertelen regisztráció/hiba (leválasztva)
- Gyorsan villogó narancssárga: Riasztó
- Villogó zöld: Keresés mód

2. Szabotázs gomb
3. Csatlakozóblokk
4. DIP-kapcsoló

2 Telepítés

3 Bekötés

4 Címbeállítások

A rendszer bekapcsolása előtt konfigurálja a címet a vevőegység DIP-kapcsolójával. A címnek a következő tartományban kell lennie: (0 - 63). Minden egyes vevőegység címének egyedinek kell lennie.
Az ábrán látható bináris érték 000011, ami azt jelenti, hogy a tizedes érték 3, szóval a modul címe 3.

Specifikáció

Busz	1 Speed-X busz
Tápellátás	9 – 28 V DC, 1 A
Teljesítményfelvétel	Maximális áramerősség 100 mA, 12 V DC mellett; Nyugalmi áramerősség 40 mA, 12 V DC mellett
RF-frekvencia	868 MHz
Vezeték nélküli biztonság	Hoping 128 AES gyakoriság Titkosítás
LED jelzőlámpa	Zöld: Tápellátás/keresés Narancssárga: Riasztás/hiba
Méretek (Szél. x Mag. x Mély.)	110 mm x 155 mm x 32 mm
Burkolat anyaga	Műanyag
Súly	225 g
Üzemi hőmérséklet	-10 °C – 40 °C
Üzemi páratartalom	10% – 90%
Riasztási bemenet	Akár 32 vezeték nélküli érzékelő (nem tartalmazza a hordozható vészhelyzeti gombot)
Vezeték nélküli router	Akár 4 vezeték nélküli beltéri hangjelző, 8 vezeték nélküli kültéri hangjelző

Polski

1 Elementy urządzenia

1. Wskaźnik

- Miga powoli (jasnozielony): oczekiwanie na rejestrację
- Miga szybko (na przemian zielony i pomarańczowy): rejestrowanie
- Włączony (zielony): zarejestrowano
- Włączony (pomarańczowy): rejestrowanie nie powiodło się / usterka (rozłączono)
- Miga szybko (pomarańczowy): Alarm
- Miga (zielony): tryb wyszukiwania

2. Przycisk zabezpieczenia antysabotażowego
3. Złącze
4. Przełącznik DIP

2 Instalacja

3 Połączenia

4 Ustawienia adresu

Przed włączeniem zasilania systemu skonfiguruj adres przy użyciu przełącznika DIP odbiornika. Adres powinien należeć do zakresu 0 – 63. Adres każdego odbiornika powinien być unikalny. Podana na diagramie wartość binarna 000011 odpowiada wartości dziesiętnej 3, dlatego adres modułu to 3.

Specyfikacje

Magistrala	Magistrala Speed-X
Zasilanie	9 – 28 V DC / 1 A
Pobór mocy	Prąd maksymalny 100 mA / 12 V DC Prąd spoczynkowy 40 mA / 12 V DC
Częstotliwość radiowa	868 MHz
Bezprzewodowy system ochrony	128-bitowe AES ze zmianą częstotliwości Szyfrowanie
Wskaźnik LED	Zielony: zasilanie/wyszukiwanie Pomarańczowy: alarm/usterka
Wymiary (szer. x wys. x głęb.)	110 mm x 155 mm x 32 mm
Materiał obudowy	Tworzywo sztuczne
Waga	225 g
Temperatura (użytkowanie)	Od –10°C do 40°C
Wilgotność (użytkowanie)	10% – 90%
Wejścia alarmowe	Maks. 32 detektory bezprzewodowe (brak przenośnego przycisku alarmowego)
Bezprzewodowe sygnalizatory akustyczne	Maks. cztery bezprzewodowe sygnalizatory dźwiękowe w budynkach, osiem 8 bezprzewodowych sygnalizatorów dźwiękowych poza budynkami

Hrvatski

1 Izgled

1. Indikator

- Sporo bljeskajuće zeleno svjetlo: Čekanje na upis
- Zeleno i narančasto svjetlo brzo će izmjenično treptati: Upisivanje
- Jarko zelena: Upisano
- Stalno narančasto: Upis neuspio/Greška (Odspojeno)
- Brzo bljeskajuće narančasto: Alarm
- Treperi zeleno: Način Pronađi me

2. Gumb protiv neovlaštenih izmjena
3. Terminal ožičenja
4. DIP prekidač

2 Postavljanje

3 Ožičenje

4 Postavke adrese

Konfigurirajte adresu putem DIP prekidača prijamnika prije uključivanja sustava. Adresa bi trebala biti u rasponu (0 do 63). Adresa svakog prijamnika trebala bi biti jedinstvena.
Binarna vrijednost prikazana na dijagramu je 000011, što znači da je decimalna vrijednost 3, pa je adresa modula 3.

Specifikacija

Sabirnica	1 Speed-X sabirnica
Napajanje	Od 9 do 28 VDC, 1 A
Potrošnja energije	Maksimalna struja 100 mA@12 V istosmjerne struje; Struja u stanju mirovanja 40 mA@12 V istosmjerne struje
RF frekvencija	868 MHz
Bežična sigurnost	Preskakanje frekvencija 128 AES Enkripcija
LED indikator	Zelena: Napajanje/Pronađi me Narančasta: Alarm/Pogreška
Dimenzije (Š x V x D)	110 mm x 155 mm x 32 mm
Materijal školjke	Plastika
Težina	225 g
Ograničenje temperature	Od -10 °C do 40 °C
Ograničenje vlage	10% do 90%
Ulaz alarma	Do 32 bežična detektora (nije uključen prijenosni gumb za slučaj nužde)
Bežična sirena	Do 4 bežične unutarnje sirene, 8 bežičnih vanjskih sirena

Română

1 Aspect

1. Indicator

- Clipire lentă în verde deschis: Se așteaptă activarea
- Clipire rapidă alternativă în verde și portocaliu: Se activează
- Iluminare continuă în verde: Activat
- Portocaliu continuu: Activare nereușită/Avarie (deconectat)
- Clipire rapidă în portocaliu: Alarmă
- Verde intermitent: Modul Găsește-mă

2. Buton de protecție
3. Terminal de cablare
4. Comutator DIP

2 Instalare

3 Cablarea

4 Setări adresă

Înainte de a porni sistemul, configurați adresa prin intermediul comutatorului tip DIP al receptorului. Adresa trebuie să fie în intervalul (de la 0 la 63). Adresa fiecărui receptor trebuie să fie unică.
Valoarea binară afișată în diagramă este 000011, ceea ce înseamnă că valoarea zecimală este 3, iar adresa modulului este 3.

Specificații

Autobuz	1 magistrală Speed-X
Alimentare electrică	9-28 V c.c., 1 A
Consum de energie	Curent maxim 100 mA@12 V c.c.; Curent de repaus 40 mA@12 V c.c.
Frecvență RF	868 MHz
Securitate fără fir	Frecvență Hoping 128 AES Criptare
Indicator cu LED	Verde: Alimentare/Găsește-mă Portocaliu: Alarmă/Avarie
Dimensiune (L x Î x D)	110 mm x 155 mm x 32 mm
Material carcasă	Plastic
Greutate	225 g
Temperatura de funcționare	-10 °C – 40 °C
Umiditatea de funcționare	De la 10% până la 90%
Intrare alarmă	Până la 32 de detectori fără fir (butonul de urgență portabil nu este inclus)
Sonerie wireless	Până al 4 sonerii fără fir pentru interior, 8 sonerii fără fir pentru exterior

Українська

1 Зовнішній вигляд

1. Індикатор

- Миготливий світло-зелений, повільне миготіння: Очікування реєстрації
- Зелений і оранжевий швидко миготять почергово: Триває реєстрація
- Немиготливий зелений: Реєстрацію завершено
- Немиготливий оранжевий: Помилка реєстрації/несправність (роз'єднано)
- Миготливий оранжевий, швидке миготіння: Тривога
- Миготливий зелений: режим «Знайди мене»

2. Кнопка захисту від пошкодження
3. Клемна колодка
4. DIP-перемикач

2 Установлення

3 Під'єднання кабелів

4 Налаштування адреси

Перед увімкненням системи здійсніть налаштування адреси приймача за допомогою DIP-перемикача. Адреса повинна мати значення у діапазоні 0–63. Адреса кожного приймача повинна бути унікальною.
Двійкове значення, показане на рисунку, дорівнює 000011; це означає, що десяткове значення дорівнює 3, тож адреса модуля – 3.

Технічні характеристики

Шина	1 шина Speed-X
Живлення	Від 9 до 28 В постійного струму, 1 А
Споживання електроенергії	Максимальний струм 100 мА за 12 В постійного струму; Струм у стані спокою 40 мА за 12 В постійного струму
Частота радіохвиль	868 МГц
Безпека бездротової передачі даних	Стрибкоподібна зміна частоти, стандарт 128 AES Шифрування
Світлодіодний індикатор	Зелений: живлення/знайди мене Оранжевий: тривога/несправність
Розміри (Ш x В x Г)	110 мм x 155 мм x 32 мм
Матеріал кожуху	Пластик
Вага	225 г
Робоча температура	Від -10 °C до 40 °C
Робоча вологість повітря	Від 10% до 90%
Тривожний вхід	До 32 бездротових датчиків (крім портативної кнопки аварійного виклику)
Бездротова сирена	До 4 бездротових сирен для приміщень, 8 зовнішніх бездротових сирен

Slovenčina

1 Vzhľad

1. Indikátor

- Pomaly blikajúca svetlozelená: Čakanie na záznam
- Striedavo rýchlo blikajúca zelená a oranžová: Záznam
- Neprerušovaná zelená: Zaznamenané
- Neprerušovaná oranžová: Záznam zlyhal/porucha (odpojené)
- Rýchlo blikajúca oranžová: Alarm
- Blikajúca zelená: Režim Nájdi ma

2. Tlačidlo ochrany pred cudzím zásahom
3. Svorkovnica
4. Prepínač DIP

2 Inštalácia

3 Zapojenie

4 Nastavenie adresy

Pred zapnutím systému nakonfigurujte adresu pomocou prepínača DIP prijímača. Adresa musí byť v rozsahu (0 až 63). Adresa každého prijímača musí byť jedinečná.
Binárna hodnota znázornená na obrázku je 000011, čo znamená, že desiatková hodnota je 3, takže adresa modulu je 3.

Špecifikácie

Zbernica	1 zbernica Speed-X
Zdroj napájania	9 až 28 V DC, 1 A
Spotreba energie	Maximálny prúd 100 mA pri 12 V DC; pokojový prúd 40 mA pri 12 V DC
Frekvencia RF	868 MHz
Bezdrôtové zabezpečenie	Frekvencia hoping 128 AES Šifrovanie
Indikátor LED	Zelený: Napájanie/Nájdi ma Oranžová: Alarm/porucha
Rozmer (Š x V x H)	110 mm x 155 mm x 32 mm
Materiál puzdra	Plast
Hmotnosť	225 g
Prevádzková teplota	–10 °C až 40 °C
Prevádzková vlhkosť	10 % až 90 %
Vstup alarmu	Až 32 bezdrôtových detektorov (prenosné núdzové tlačidlo nie je súčasťou dodávky)
Bezdrôtový reproduktor typu sounder	Až 4 bezdrôtové vnútorné reproduktory, 8 bezdrôtových vonkajších reproduktorov

Srpski

1 Izgled

1. Indikator

- Sporo trepti svetlozeleno: Čeka se registracija
- Zeleno i narandžasto brzo trepte naizmenično: Registruje se
- Sija zeleno: Registrovano
- Sija narandžasto: Registracija nije uspela/greška (nije povezano)
- Brzo trepti narandžasto: Alarm
- Treperi zeleno: Režim pretrage

2. Dugme za neovlašćene izmene
3. Terminal za instalacije
4. DIP prekidač

2 Instalacija

3 Povezivanje instalacija

4 Podešavanja adrese

Konfigurišite adresu preko DIP prekidača na prijemniku pre podizanja sistema. Adresa mora biti u opsegu (od 0 do 63). Adresa svakog prijemnika mora biti jedinstvena.
Binarna vrednost prikazana u dijagramu je 000011, što znači da je decimalna 3, dakle adresa modula je 3.

Specifikacija

Magistrala	1 brzina – X magistrala
Napajanje	Od 9 do 28 V DC, 1 A
Potrošnja struje	Maksimalna jačina struje 100 mA pri 12 V DC; Jačina struje mirovanja 40 mA pri 12 V DC
RF frekvencija	868 MHz
Bežična bezbednost	Frekvencijsko skakanje 128 AES Šifrovanje
LED indikator	Zeleno: Napajanje/Nađi me Narandžasto: Alarm/greška
Dimenzije (Š x V x D)	110 mm x 155 mm x 32 mm
Materijal kućišta	Plastika
Težina	225 g
Radna temperatura	Od -10 °C do 40 °C
Radna vlažnost	Od 10% do 90%
Ulaz za alarm	Do 32 bežična detektora (prenosivo dugme za hitne slučajeve nije obuhvaćeno)
Bežična sirena	Do 4 bežične sirene za zatvoren prostor, 8 bežičnih sirena za otvoren prostor

Ελληνικά

1 Εμφάνιση

1. Ενδεικτική λυχνία

- Αναβοσβήνει αργά ανοιχτό πράσινο: Αναμονή καταχώρισης
- Αναβοσβήνει γρήγορα πράσινο και πορτοκαλί εναλλάξ: Γίνεται καταχώριση
- Σταθερό πράσινο: Έγινε καταχώριση
- Σταθερό πορτοκαλί: Αποτυχία/σφάλμα καταχώρισης (αποσυνδέθηκε)
- Αναβοσβήνει γρήγορα πορτοκαλί: Συναγερμός
- Αναβοσβήνει πράσινο: Λειτουργία εύρεσης

2. Κουμπί παραβιασης
3. Τερματικό καλωδίωσης
4. Διακόπτης DIP

2 Εγκατάσταση

3 Καλωδίωση

4 Ρυθμίσεις διεύθυνσης

Διαμορφώστε τη διεύθυνση μέσω του διακόπτη DIP στον δέκτη προτού ενεργοποιήσετε το σύστημα. Η διεύθυνση θα πρέπει να είναι εντός του εύρους (0 έως 63). Η διεύθυνση κάθε δέκτη πρέπει να είναι μοναδική.
Η δυαδική τιμή που εμφανίζεται στο διάγραμμα είναι 000011, που σημαίνει ότι η δεκαδική τιμή είναι 3, επομένως η διεύθυνση της αυτοτελούς μονάδας είναι 3.

Προδιαγραφές

Δίαυλος	1 δίαυλος Speed-X
Τροφοδοσία	9 έως 28 VDC, 1 A
Κατανάλωση ρεύματος	Μέγιστο ρεύμα 100 mA@12 VDC; Ρεύμα ηρεμίας 40 mA@12 VDC
Συχνότητα RF	868 MHz
Ασφάλειες ασύρματου δικτύου	Διασπορά συχνότητας 128 AES Κρυπτογράφηση
Ενδεικτική λυχνία LED	Πράσινο φως: Τροφοδοσία/Find me Πορτοκαλί: Συναγερμός/Σφάλμα
Διάσταση (Π x Y x Μ)	110 mm x 155 mm x 32 mm
Υλικό κελύφους	Πλαστικό
Βάρος	225 g
Θερμοκρασία λειτουργίας	-10°C έως 40°C
Υγρασία λειτουργίας	10% έως 90%
Είσοδος συναγερμού	Έως 32 ασύρματοι ανιχνευτές (δεν περιλαμβάνεται φορητό κουμπί έκτακτης ανάγκης)
Ασύρματη συσκευή ήχου	Έως 4 ασύρματες σειρήνες εσωτερικού χώρου, 8 ασύρματες σειρήνες εξωτερικού χώρου

עברית

1 תרשים רכיבים

1. מחוון

- אור ירוק מהבהב באיטיות: ממתין להרשמה
- ירוק וכתום מהבהבים במהירות: בהרשמה
- ירוק קבוע: נרשם
- כתום קבוע: אירע כשל/ תקלה בהרשמה (נתק נתק)
- כתום מהבהב במהירות: אזעקה
- ירוק מהבהב: מצב "מצא אותי"

2. לחצן חבלה
3. מסוף חיווט
4. מתג DIP

2 התקנה

3 חיווט

4 הגדרות כתובת

לפני הפעלת המערכת, יש להגדיר כתובת באמצעות מתג DIP של המקלט. הכתובת חייבת להיות במסגרת התחום (0 עד 63).
הכתובת של כל מקלט צריכה להיות ייחודית.
הערך הבינארי המוצג בתרשים הוא 000011, כלומר שהערך העשרוני הוא 3, כך שכתובת היחידה היא 3.

מפרט טכנ

ערוץ	אפיק Speed-X אחד
ספק כוח	9 עד 28 VDC, 1 אמפר
צריכת חשמל	זרם מרבי 100 mA@12 VDC; זרם רוגע 40 mA@12 VDC
תדר רדיו	868 MHz
אבטחת חיבור אלחוטי	דילוג תדרים 128 AES הצפנה
מחוון לד	ירוק: הפעלה/ "מצא אותי" כתום: אזעקה/ תקלה
מידות (רוחב * גובה * עומק)	110 * 155 * 32 מ"מ
חומר המעטפת	פלסטיק
משקל	225 גר'
טמפרטורת עבודה	40 °C עד 10- °C
לחות הפעלה	90% עד 10%
כניסת אזעקה	עד 32 גלאים אלחוטיים (לחצן מצוקה נייד לא כלול)
גשוש אלחוטי	עד 4 זמזמים חיצוניים אלחוטיים ו-8 חיצוניים.

Español

1 *Esquema*

1. Indicador

- Parpadeo lento en verde claro: Esperando registro
- Parpadeo alterno en verde y naranja: Registrando
- Verde fijo: Registrado
- Naranja fijo: No se pudo registrar/Falla (Desconectado)
- Parpadeo rápido en naranja: Alarma
- Luz verde parpadea: Modo encuéntrame

2. Botón antisabotaje
3. Terminal de cableado
4. Interruptor DIP

2 *Instalación*

3 *Cableado*

4 *Configuración de dirección*

Configure la dirección mediante el interruptor DIP del receptor antes de encender el sistema. La dirección debe estar en el rango (0 a 63). La dirección de cada receptor debe ser única. El valor binario que se muestra en el diagrama es 000011, lo que significa que el valor decimal es 3. Por tanto, la dirección del módulo es 3.

Especificaciones

Bus	1 X-bus de alta velocidad
Fuente de alimentación	9 a 28 V CC, 1 A
Consumo de energía	Corriente máxima 100 mA @ 12 V CC; Corriente de reposo 40 mA @ 12 V CC
Frecuencia de RF	868 MHz
Seguridad inalámbrica	Frecuencia de espera 128 AES Cifrado
Indicador LED	Verde: Encendido/Encuéntrame Naranja: Alarma/Falla
Dimensiones (An. x Al. x Prof.)	110 mm x 155 mm x 32 mm
Material de la carcasa	Plástico
Peso	225 g
Temperatura de funcionamiento	-10 °C a 40 °C
Humedad de funcionamiento	De 10% a 90%
Entrada de alarma	Hasta 32 detectores inalámbricos (botón de emergencia portátil no incluido)
Sirena inalámbrica	Hasta 4 sirenas interiores inalámbricas, 8 sirenas exteriores inalámbricas

Français

©2022 Hangzhou Hikvision Digital Technology Co., Ltd. Tous droits réservés.

À propos de ce manuel

Ce manuel fournit des instructions d'utilisation et de gestion du produit. Les images, les tableaux, les figures et toutes les autres informations ci-après ne sont donnés qu'à titre de description et d'explication. Les informations contenues dans ce manuel sont modifiables sans préavis, en raison d'une mise à jour d'un micrologiciel ou pour d'autres raisons. Veuillez trouver la dernière version de ce manuel sur le site Internet de Hikvision (https://www.hikvision.com/).

Veuillez utiliser ce mode d'emploi avec les conseils et l'assistance de professionnels spécialement formés dans la prise en charge de ce produit.

HIKVISION et les autres logos et marques de commerce de Hikvision sont la propriété de Hikvision dans divers pays.

Toutes les autres marques et tous les logos mentionnés appartiennent à leurs propriétaires respectifs.

Clause d'exclusion de responsabilité

DANS LES LIMITES AUTORISÉES PAR LA LOI EN VIGUEUR, LE PRÉSENT MANUEL ET LE PRODUIT DÉCRIT, AINSI QUE SON MATÉRIEL, SES LOGICIELS ET SES MICROLOGICIELS, SONT FOURNIS « EN L'ÉTAT » ET « AVEC CES FAIBLESSES ET ERREURS ». HIKVISION NE FAIT AUCUNE GARANTIE, EXPLICITE OU IMPLICITE, Y COMPRIS, MAIS SANS S'Y LIMITER, DE QUALITÉ MARCHANDE, DE QUALITÉ SATISFAISANTE, OU D'ADÉQUATION À UN USAGE PARTICULIER. VOUS UTILISEZ LE PRODUIT À VOS PROPRES RISQUES. HIKVISION NE SERA EN AUCUN CAS TENU RESPONSABLE POUR TOUT DOMMAGE SPÉCIAL, CONSÉCUTIF, ACCESSOIRE OU INDIRECT, Y COMPRIS, ENTRE AUTRES, LES DOMMAGES RELATIFS À LA PERTE DE PROFITS D'ENTREPRISE, À L'INTERRUPTION D'ACTIVITÉS COMMERCIALES, OU LA PERTE DES DONNÉES, LA CORRUPTION DES SYSTÈMES, OU LA PERTE DES DOCUMENTS, S'ILS SONT BASÉS SUR UNE VIOLATION DE CONTRAT, UNE FAUTE (Y COMPRIS LA NÉGLIGENCE), LA RESPONSABILITÉ EN MATIÈRE DE PRODUITS, OU AUTRE, EN RAPPORT AVEC L'UTILISATION DU PRODUIT, MÊME SI HIKVISION A ÉTÉ INFORMÉ DE LA POSSIBILITÉ D'UN TEL DOMMAGE OU D'UNE TELLE PERTE.

VOUS RECONNAISSEZ QUE LA NATURE D'INTERNET EST SOURCE DE RISQUES DE SÉCURITÉ INHÉRENTS, ET HIKVISION SE DÉGAGE DE TOUTE RESPONSABILITÉ EN CAS DE FONCTIONNEMENT ANORMAL, DIVULGATION D'INFORMATIONS CONFIDENTIELLES OU AUTRES DOMMAGES DÉCOULANT D'UNE CYBERATTAQUE, D'UN PIRATAGE INFORMATIQUE, D'UNE INFECTION PAR DES VIRUS, OU AUTRES RISQUES DE SÉCURITÉ LIÉS À INTERNET ; TOUTEFOIS, HIKVISION FOURNIRA UNE ASSISTANCE TECHNIQUE DANS LES DÉLAIS, LE CAS ÉCHÉANT. VOUS ACCEPTEZ D'UTILISER CE PRODUIT CONFORMÉMENT À L'ENSEMBLE DES LOIS EN VIGUEUR. IL EST DE VOTRE RESPONSABILITÉ EXCLUSIVE DE VEILLER À CE QUE VOTRE UTILISATION SOIT CONFORME À LA LOI APPLICABLE. IL VOUS APPARTIENT SURTOUT D'UTILISER CE PRODUIT D'UNE MANIÈRE QUI NE PORTE PAS ATTEINTE AUX DROITS DE TIERS, Y COMPRIS, MAIS SANS S'Y LIMITER, LES DROITS DE PUBLICITÉ, LES DROITS DE PROPRIÉTÉ INTELLECTUELLE, OU LA PROTECTION DES DONNÉES ET D'AUTRES DROITS À LA VIE PRIVÉE. VOUS NE DEVEZ PAS UTILISER CE PRODUIT POUR TOUTE UTILISATION FINALE INTERDITE, NOTAMMENT LA MISE AU POINT OU LA PRODUCTION D'ARMES DE DESTRUCTION MASSIVE, LA MISE AU POINT OU LA FABRICATION D'ARMES CHIMIQUES OU BIOLOGIQUES, LES ACTIVITÉS DANS LE CONTEXTE LIÉ AUX EXPLOSIFS NUCLÉAIRES OU AU CYCLE DU COMBUSTIBLE NUCLÉAIRE DANGEREUX, OU SOUTENANT LES VIOLATIONS DES DROITS DE L'HOMME.

EN CAS DE CONFLIT ENTRE CE MANUEL ET LES LOIS EN VIGUEUR, CES DERNIÈRES PRÉVALENT.

Ce produit et, le cas échéant, les accessoires qui l'accompagnent, sont estampillés « CE » et sont donc conformes aux normes européennes harmonisées en vigueur répertoriées sous la Directive 2014/53/UE (RED), la Directive 2014/30/UE (EMCD), la Directive 2014/35/UE (LVD) et la Directive 2011/65/UE (RoHS).

2012/19/UE (directive DEEE) : Dans l'Union européenne, les produits portant ce pictogramme ne doivent pas être déposés dans une décharge municipale où le tri des déchets n'est pas pratiqué. Pour un recyclage adéquat, remettez ce produit à votre revendeur lors de l'achat d'un nouvel équipement équivalent, ou déposez-le dans un lieu de collecte prévu à cet effet. Pour de plus amples informations, visitez le site Web : www.recyclethis.info

2006/66/CE (directive sur les piles) : Ce produit renferme une batterie qui ne doit pas être déposée dans une décharge municipale où le tri des déchets n'est pas pratiqué, dans l'Union européenne. Pour plus de précisions sur la batterie, reportez-vous à sa documentation. La batterie porte le pictogramme ci-contre, qui peut inclure la mention Cd (cadmium), Pb (plomb) ou Hg (mercure). Pour la recycler correctement, renvoyez la batterie à votre revendeur ou déposez-la dans un point de collecte prévu à cet effet. Pour de plus amples informations, visitez le site Web : www.recyclethis.info

PRÉCAUTION ÉLECTRIQUE

- En utilisant le produit, vous devez respecter la réglementation relative à la sécurité électrique de votre pays ou région.
- Risque d'électrocution ! Débranchez toutes les sources d'alimentation avant de procéder à l'entretien.
- La prise de courant doit être installée près de l'équipement et doit être facilement accessible.
- Assurez-vous d'effectuer un câblage approprié des bornes pour un branchement à une alimentation secteur.
- L'équipement a été conçu, lorsque nécessaire, et modifié pour être connecté à un système à neutre impédant.

PRÉCAUTION CONCERNANT LA BATTERIE

1. Cet équipement n'est pas adapté à un usage dans les endroits où des enfants sont susceptibles d'être présents.
2. ATTENTION : Il y a un risque d'explosion lorsque la pile est remplacée par une pile de type incorrect.
3. Le remplacement de la pile par une pile du mauvais type peut conduire à l'annulation d'une protection (par exemple, dans le cas de certains types de batteries au lithium).
4. Ne jetez pas une batterie au feu ou dans un four chaud, ni ne broyez mécaniquement ou découpez une batterie, car cela pourrait engendrer une explosion.
5. Ne laissez pas une batterie dans un environnement ambiant extrêmement chaud, car vous encourez un risque d'explosion ou une fuite de liquide ou de gaz inflammable.
6. N'exposez pas une batterie à des pressions atmosphériques extrêmement basses, car vous encourez un risque d'explosion ou une fuite de liquide ou de gaz inflammable.
7. Éliminez les batteries usées conformément aux instructions.

1. Il y a un risque d'explosion lorsque la pile est remplacée par une pile de type incorrect.
2. Le remplacement de la pile par une pile du mauvais type peut conduire à l'annulation d'une protection (par exemple, dans le cas de certains types de batteries au lithium).
3. Ne jetez pas une batterie au feu ou dans un four chaud, ni ne broyez mécaniquement ou découpez une batterie, car cela pourrait engendrer une explosion.
4. Ne laissez pas une batterie dans un environnement ambiant extrêmement chaud, car vous encourez un risque d'explosion ou une fuite de liquide ou de gaz inflammable.
5. N'exposez pas une batterie à des pressions atmosphériques extrêmement basses, car vous encourez un risque d'explosion ou une fuite de liquide ou de gaz inflammable.
6. Éliminez les batteries usées conformément aux instructions.

Le symbole « + » identifie la (les) borne(s) positive(s) de l'équipement qui est utilisé avec, ou qui génère du courant continu. Le symbole « + » identifie la (les) borne(s) négative(s) de l'équipement qui est utilisé avec, ou qui génère du courant continu.

PRÉCAUTION EN MATIÈRE D'INCENDIE

- Cet équipement convient uniquement pour un montage sur du béton ou toute autre surface non combustible.
- Le port série de l'équipement est utilisé uniquement à des fins de débogage.

PRÉCAUTION D'INSTALLATION

- Cet équipement n'est pas adapté à un usage dans les endroits où des enfants sont susceptibles d'être présents.
- Gardez l'équipement à la verticale lorsque vous le manipulez ou l'utilisez.

1. Installez l'équipement conformément aux instructions de ce manuel.
2. Afin d'éviter tout accident, cet appareil doit être correctement attaché sur le sol/mur conformément aux instructions d'installation.

Português

©2022 Hangzhou Hikvision Digital Technology Co., Ltd. Todos os direitos reservados.

Acerca deste Manual

O Manual inclui instruções para utilizar e gerir o produto. As fotografias, os gráficos, as imagens e todas as outras informações doravante apresentadas destinam-se apenas a fins de descritivos e informativos. As informações que constam do Manual estão sujeitas a alteração, sem aviso prévio, devido a atualizações de firmware ou a outros motivos. Pode encontrar a versão mais recente deste Manual no website da Hikvision (https://www.hikvision.com/).

Utilize este Manual sob orientação e com a assistência de profissionais formados neste Produto.

HIKVISION e outros logótipos e marcas comerciais da Hikvision são propriedade da Hikvision em vários territórios.

Outras marcas comerciais e logótipos mencionados são propriedade dos respetivos proprietários.

Aviso legal

NA MEDIDA MÁXIMA PERMITIDA PELA LEI APLICÁVEL, ESTE MANUAL E O PRODUTO DESCRITO, COM O SEU HARDWARE, SOFTWARE E FIRMWARE, SÃO FORNECIDOS "TAL COMO ESTÃO" E "COM TODAS AS SUAS FALHAS E ERROS". A HIKVISION EXCLUI, DE FORMA EXPLÍCITA OU IMPLÍCITA, GARANTIAS DE, INCLUINDO E SEM LIMITAÇÃO, COMERCIABILIDADE, QUALIDADE DO SERVIÇO OU ADEQUAÇÃO A UMA FINALIDADE ESPECÍFICA. A SUA UTILIZAÇÃO DESTE PRODUTO É FEITA POR SUA CONTA E RISCO. EM NENHUMA CIRCUNSTÂNCIA, A HIKVISION SERÁ RESPONSÁVEL POR SI EM RELAÇÃO A QUAISQUER DANOS ESPECIAIS, CONSEQUENCIAIS, INCIDENTAIS OU INDIRETOS, INCLUINDO, ENTRE OUTROS, DANOS PELA PERDA DE LUCROS COMERCIAIS, INTERRUPÇÃO DA ATIVIDADE, PERDA DE DADOS, CORRUPÇÃO DE SISTEMAS OU PERDA DE DOCUMENTAÇÃO SEJA COM BASE NUMA VIOLAÇÃO DO CONTRATO, ATOS ILÍCITOS (INCLUÍNDO NEGLIGÊNCIA), RESPONSABILIDADE PELO PRODUTO OU, DE OUTRO MODO, RELACIONADA COM A UTILIZAÇÃO DO PRODUTO, AINDA QUE A HIKVISION TENHA SIDO AVISADA SOBRE A POSSIBILIDADE DE TAIS DANOS OU PERDAS. O UTILIZADOR RECONHECE QUE A NATUREZA DA INTERNET OFERECE RISCOS DE SEGURANÇA INERENTES E QUE A HIKVISION NÃO SERÁ RESPONSABILIZADA POR UM FUNCIONAMENTO ANORMAL, PERDA DE PRIVACIDADE OU OUTROS DANOS RESULTANTES DE ATAQUES INFORMÁTICOS, ATAQUES DE PIRATARIA, INFEÇÃO POR VÍRUS OU OUTROS RISCOS ASSOCIADOS À SEGURANÇA DA INTERNET. NO ENTANTO, A HIKVISION PRESTARÁ APOIO TÉCNICO ATEMPADO, SE SOLICITADO. O UTILIZADOR ACEITA UTILIZAR ESTE PRODUTO EM CONFORMIDADE COM TODAS AS LEIS APLICÁVEIS E SER O ÚNICO RESPONSÁVEL POR GARANTIR QUE A SUA UTILIZAÇÃO É CONFORME À LEI APLICÁVEL. PARTICULARMENTE, O UTILIZADOR É O RESPONSÁVEL PELA UTILIZAÇÃO DESTE PRODUTO DE MODO QUE NÃO INFRINJA OS DIREITOS DE TERCEIROS, INCLUINDO, ENTRE OUTROS, OS DIREITOS DE PUBLICIDADE, DIREITOS DE PROPRIEDADE INTELECTUAL OU DE PROTEÇÃO DE DADOS, OU QUAISQUER OUTROS DIREITOS DE PRIVACIDADE. O UTILIZADOR NÃO PODERÁ UTILIZAR ESTE PRODUTO PARA QUAISQUER UTILIZAÇÕES FINAIS PROIBIDAS, INCLUINDO O DESENVOLVIMENTO OU PRODUÇÃO DE ARMAS DE DESTRUIÇÃO MACIÇA, DESENVOLVIMENTO OU PRODUÇÃO DE QUÍMICOS OU ARMAS BIOLÓGICAS, QUAISQUER ATIVIDADES DESENVOLVIDAS NO ÂMBITO DE EXPLOSIVOS NUCLEARES OU CICLOS DE COMBUSTÍVEL NUCLEAR INSEGURO OU PARA APOIAR ABUSOS AOS DIREITOS HUMANOS.

NA EVENTUALIDADE DA OCORRÊNCIA DE ALGUM CONFLITO ENTRE ESTE MANUAL E A LEGISLAÇÃO APLICÁVEL, ESTA ÚLTIMA PREVALECE.

Este produto e - se aplicável - os acessórios fornecidos também têm a marcação "CE" e, portanto, estão em conformidade com as normas europeias harmonizadas aplicáveis enumeradas na Diretiva 2014/53/UE (RED), Diretiva 2014/30/UE (EMCD), Diretiva 2014/35/UE (LVD) e Diretiva 2011/65/UE (RoHS).

2012/19/UE (Diretiva REEE): Os produtos com este símbolo não podem ser eliminados como resíduos urbanos indiferenciados na União Europeia. Para uma reciclagem adequada, devolva este produto ao seu fornecedor local quando adquirir um novo equipamento equivalente ou elimine-o através dos pontos de recolha adequados. Para mais informações, consulte: www.recyclethis.info.

2006/66/CE (diretiva relativa a baterias): Este produto contém uma bateria que não pode ser eliminada como resíduo urbano indiferenciado na União Europeia. Consulte a documentação do produto para obter informações específicas acerca da bateria. A bateria está marcada com este símbolo, que poderá incluir inscrições para indicar a presença de cádmio (Cd), chumbo (Pb), ou mercúrio (Hg). Para reciclar o produto de forma adequada, devolva a bateria ao seu fornecedor ou coloque-a num ponto de recolha apropriado. Para mais informações, consulte: www.recyclethis.info.

ADVERTÊNCIA ELÉTRICA

- Durante a utilização do produto, o utilizador tem de estar em estrita conformidade com as normas de segurança elétrica do país e região.
- Perigo de choque! Desligue todas as fontes de alimentação antes da manutenção.
- A tomada deverá estar instalada perto do equipamento e ser facilmente acessível.
- Certifique-se de que a cablagem dos terminais foi efetuada corretamente para ligação a uma fonte de alimentação CA.
- O equipamento foi concebido para ser modificado para ligação a um sistema de distribuição de energia IT.

CUIDADOS COM A PILHA

1. Este equipamento não se adequa a utilização em locais onde a presença de crianças seja provável.
2. ADVERTÊNCIA: Existe risco de explosão se a bateria for substituída por outra de tipo incorreto.
3. A substituição incorreta da bateria por outra de tipo incorreto pode destruir uma proteção (por exemplo, no caso de alguns tipos de bateria de lítio).
4. Não proceda à eliminação da bateria numa fogueira ou forno quente, ou mediante esmagamento ou corte mecânico da mesma pois tal pode resultar numa explosão.
5. Não deixe a bateria num ambiente com temperaturas extremamente elevadas pois tal pode resultar numa explosão ou na fuga de líquido inflamável ou gás.
6. Não sujeite a bateria a pressão de ar extremamente baixa pois tal poderá resultar numa explosão de líquido inflamável ou gás.
7. Elimine as pilhas usadas de acordo com as instruções.

1. Existe risco de explosão se a bateria for substituída por outra de tipo incorreto.
2. A substituição incorreta da bateria por outra de tipo incorreto pode destruir uma proteção (por exemplo, no caso de alguns tipos de bateria de lítio).
3. Não proceda à eliminação da bateria numa fogueira ou forno quente, ou mediante esmagamento ou corte mecânico da mesma pois tal pode resultar numa explosão.
4. Não deixe a bateria num ambiente com temperaturas extremamente elevadas pois tal pode resultar numa explosão ou na fuga de líquido inflamável ou gás.
5. Não sujeite a bateria a pressão de ar extremamente baixa pois tal poderá resultar numa explosão de líquido inflamável ou gás.
6. Elimine as pilhas usadas de acordo com as instruções.

+ identifica o terminal positivo do equipamento com o qual é utilizada ou gera corrente direta.
+ identifica o terminal negativo do equipamento com o qual é utilizada ou gera corrente direta.

ADVERTÊNCIA DE INCÊNDIO

- Este equipamento só deve ser montado numa superfície de betão ou outra não combustível.
- A porta de série do equipamento é utilizada apenas para a depuração.

CUIDADOS NA INSTALAÇÃO

- Este equipamento não é adequado para utilização em locais onde a presença de crianças seja provável.
- Mantenha o equipamento na vertical virado para baixo quando o mover ou utilizar.

1. Instale o equipamento de acordo com as instruções constantes deste manual.
2. Para evitar ferimentos, este equipamento deve ser fixo corretamente ao chão/parede em conformidade com as instruções de instalação.

Deutsch

©2022 Hangzhou Hikvision Digital Technologie Co., Ltd. Alle Rechte vorbehalten.

Hinweise zu dieser Bedienungsanleitung

Die Bedienungsanleitung enthält Anleitungen zur Verwendung und Verwaltung des Produkts. Bilder, Diagramme, Abbildungen und alle sonstigen Informationen dienen nur der Beschreibung und Erklärung. Änderung der in der Bedienungsanleitung enthaltenen Informationen aufgrund von Firmware-Updates oder aus anderen Gründen vorbehalten. Die neueste Version dieser Bedienungsanleitung finden Sie auf der Hikvision-Website (https://www.hikvision.com/).

Bitte verwenden Sie diese Bedienungsanleitung unter Anleitung und Unterstützung von Fachleuten, die für den Support des Produkts geschult sind.

HIKVISION und andere Marken und Logos von Hikvision sind Eigentum von Hikvision in verschiedenen Ländern.

Andere hier erwähnte Marken und Logos sind Eigentum ihrer jeweiligen Inhaber.

Haftungsausschluss

DIESE BEDIENUNGSANLEITUNG UND DAS BESCHRIEBENE PRODUKT MIT SEINER HARDWARE, SOFTWARE UND FIRMWARE WERDEN, SOWEIT GESETZLICH ZULÄSSIG, IN DER „VORLIEGENDEN FORM" UND MIT „ALLEN FEHLERN UND IRRTÜMERN" BEREITGESTELLT. HIKVISION ÜBERNIMMT KEINE AUSDRÜCKLICHEN ODER STILLSCHWEIGENDEN GARANTIEN, EINSCHLIESSLICH, ABER NICHT BESCHRÄNKT AUF DIE MARKTGÄNGIGKEIT, ZUFRIEDENSTELLENDE QUALITÄT ODER EIGNUNG FÜR EINEN BESTIMMTEN ZWECK. DIE NUTZUNG DES PRODUKTS DURCH SIE ERFOLGT AUF IHRE EIGENE GEFAHR. IN KEINEM FALL IST HIKVISION IHNEN GEGENÜBER HAFTBAR FÜR BESONDERE, ZUFÄLLIGE, DIREKTE ODER INDIREKTE SCHÄDEN, EINSCHLIESSLICH, JEDOCH NICHT DARAUF BESCHRÄNKT, VERLUST VON GESCHÄFTSGEWINNEN, GESCHÄFTSUNTERBRECHUNG, DATENVERLUST, SYSTEMBESCHÄDIGUNG, VERLUST VON DOKUMENTATIONEN, SEI ES AUFGRUND VON VERTRAGSBRUCH, UNERLAUBTER HANDLUNG (EINSCHLIESSLICH FAHRLÄSSIGKEIT), PRODUKTHAFTUNG ODER ANDERWEITIG, IN VERBINDUNG MIT DER VERWENDUNG DIESES PRODUKTS, SELBST WENN HIKVISION ÜBER DIE MÖGLICHKEIT DERARTIGER SCHÄDEN ODER VERLUSTE INFORMIERT WAR.

SIE ERKENNEN AN, DASS DIE NATUR DES INTERNETS DAMIT VERBUNDENE SICHERHEITSRISIKEN BEINHALTET. HIKVISION ÜBERNIMMT KEINE VERANTWORTUNG FÜR ANORMALEN BETRIEB, DATENVERLUST ODER ANDERE SCHÄDEN, DIE SICH AUS CYBERANGRIFFEN, HACKERANGRIFFEN, VIRUSINFEKTION ODER ANDEREN SICHERHEITSRISIKEN IM INTERNET ERGEBEN. HIKVISION WIRD JEDOCH BEI BEDARF ZEITNAH TECHNISCHEN SUPPORT LEISTEN. SIE STIMMEN ZU, DIESES PRODUKT IN ÜBEREINSTIMMUNG MIT ALLEN GELTENDEN GESETZEN ZU VERWENDEN, UND SIE SIND ALLEIN DAFÜR VERANTWORTLICH, DASS IHRE VERWENDUNG GEGEN KEINE GELTENDEN GESETZE VERSTÖßT. INSBESONDERE SIND SIE DAFÜR VERANTWORTLICH, DIESES PRODUKT SO ZU VERWENDEN, DASS DIE RECHTE DRITTER NICHT VERLETZT WERDEN, WIE ZUM BEISPIEL VERÖFFENTLICHUNGSRECHTE, DIE RECHTE AN GEISTIGEM EIGENTUM, DER DATENSCHUTZ UND ANDERE PERSÖNLICHKEITSRECHTE. SIE DÜRFEN DIESES PRODUKT NICHT FÜR VERBOTENE ENDANWENDUNGEN VERWENDEN, EINSCHLIESSLICH DER ENTWICKLUNG ODER HERSTELLUNG VON MASSENVERNICHTUNGSWAFFEN, DER ENTWICKLUNG ODER HERSTELLUNG CHEMISCHER ODER BIOLOGISCHER WAFFEN, JEGLICHER AKTIVITÄTEN IM ZUSAMMENHANG MIT EINEM NUKLEAREN SPRENGKÖRPER ODER UNSICHEREN NUKLEAREN BRENNSTOFFKREISLAUF BZW. ZUR UNTERSTÜTZUNG VON MENSCHENRECHTSVERLETZUNGEN.

IM FALL VON WIDERSPRÜCHEN ZWISCHEN DIESER BEDIENUNGSANLEITUNG UND GELTENDEM RECHT IST LETZTERES MAßGEBLICH.

Dieses Produkt und – falls zutreffend – auch das mitgelieferte Zubehör sind mit dem „CE"-Zeichen gekennzeichnet und entsprechen somit den gültigen harmonisierten Europäischen Normen, die in den Richtlinien 2014/53/EU (RED), 2014/30/EU (EMCD), 2014/35/EU (LVD) und 2011/65/ EU (RoHS) aufgeführt sind.

2012/19/EU (Elektroaltgeräte-Richtlinie): Produkte, die mit diesem Symbol gekennzeichnet sind, dürfen innerhalb der Europäischen Union nicht mit dem Hausmüll entsorgt werden. Für korrektes Recycling geben Sie dieses Produkt an Ihren örtlichen Fachhändler zurück oder entsorgen Sie es an einer der Sammelstellen. Weitere Informationen finden Sie unter: www.recyclethis.info.

2006/66/EC (Batterierichtlinie): Dieses Produkt enthält eine Batterie, die innerhalb der Europäischen Union nicht mit dem Hausmüll entsorgt werden darf. Siehe Produktdokumentation für spezifische Hinweise zu Batterien. Die Batterie ist mit diesem Symbol gekennzeichnet, das zusätzlich die Buchstaben Cd für Cadmium, Pb für Blei oder Hg für Quecksilber enthalten kann. Für korrektes Recycling geben Sie die Batterie an Ihren örtlichen Fachhändler zurück oder entsorgen Sie sie an einer der Sammelstellen. Weitere Informationen finden Sie unter: www.recyclethis.info.

WANRHINWEIS ZU STROM

- Bei der Verwendung des Produkts müssen die elektrischen Sicherheitsbestimmungen des Landes oder der Region strikt eingehalten werden.
- Stromschlaggefahr! Trennen Sie vor Wartungsarbeiten alle Stromquellen.
- Die Steckdose sollte sich in der Nähe des Geräts befinden und muss einfach zugänglich sein.
- Achten Sie auf die korrekte Verkabelung der Klemmen für den Anschluss an ein Wechselstromnetz.
- Das Gerät wurde, falls erforderlich, für den Anschluss an ein IT-Stromverteilungssystem angepasst.

SICHERHEITSHINWEISE ZU BATTERIEN

1. Das Gerät ist nicht für den Einsatz an Orten geeignet, an denen sich wahrscheinlich Kinder aufhalten.
2. ACHTUNG: Bei Austausch der Batterie durch einen falschen Typ besteht Explosionsgefahr.
3. Unsachgemäßer Austausch der Batterien durch einen falschen Typ kann eine Schutzvorrichtung umgehen (z. B. bei einigen Lithium-Batterietypen).
4. Batterien nicht durch Verbrennen, in einem heißen Ofen oder Zerkleinern oder Zerschneiden entsorgen. Das kann zu einer Explosion führen.
5. Bewahren Sie Batterien nicht in einer Umgebung mit extrem hoher Temperatur auf. Das kann zu einer Explosion oder zum Auslaufen von entflammbarer Flüssigkeit oder Gas führen.
6. Setzen Sie Batterien keinem extrem niedrigen Luftdruck aus. Das kann zu einer Explosion oder zum Auslaufen von entflammbarer Flüssigkeit oder Gas führen.
7. Entsorgen Sie verbrauchte Batterien entsprechend der Anleitung.

1. Bei Austausch der Batterie durch einen falschen Typ besteht Explosionsgefahr.
2. Unsachgemäßer Austausch der Batterien durch einen falschen Typ kann eine Schutzvorrichtung umgehen (z. B. bei einigen Lithium-Batterietypen).
3. Batterien nicht durch Verbrennen, in einem heißen Ofen oder Zerkleinern oder Zerschneiden entsorgen. Das kann zu einer Explosion führen.
4. Bewahren Sie Batterien nicht in einer Umgebung mit extrem hoher Temperatur auf. Das kann zu einer Explosion oder zum Auslaufen von entflammbarer Flüssigkeit oder Gas führen.
5. Setzen Sie Batterien keinem extrem niedrigen Luftdruck aus. Das kann zu einer Explosion oder zum Auslaufen von entflammbarer Flüssigkeit oder Gas führen.
6. Entsorgen Sie verbrauchte Batterien entsprechend der Anleitung.

+ kennzeichnet den/die Pluspol(e) von Geräten, die mit Gleichstrom betrieben werden oder Gleichstrom erzeugen.
+ kennzeichnet den/die Minuspol(e) von Geräten, die mit Gleichstrom betrieben werden oder Gleichstrom erzeugen.

WANRHINWEIS ZU FEUER

- Dieses Gerät ist nur für die Montage auf Beton oder einer anderen nicht brennbaren Fläche geeignet.
- Die serielle Schnittstelle des Geräts wird nur zur Fehlersuche verwendet.

SICHERHEITSHINWEISE ZUR INSTALLATION

- Das Gerät ist nicht für den Einsatz an Orten geeignet, an denen sich wahrscheinlich Kinder aufhalten.
- Halten Sie das Gerät senkrecht nach unten, wenn Sie es bewegen oder benutzen.

1. Installieren Sie das Gerät gemäß den Anweisungen in diesem Handbuch.
2. Um Verletzungen zu vermeiden, muss dieses Gerät gemäß den Installationsanweisungen sicher am Boden/an der Wand montiert werden.

Русский

©2022, Hangzhou Hikvision Digital Technology Co., Ltd. Все права защищены.

О данном Руководстве

В Руководстве содержатся инструкции по эксплуатации Изделия. Фотографии, схемы, иллюстрации и прочие материалы приведены исключительно в качестве описаний и пояснений. Информация, приведенная в Руководстве, может быть изменена без предварительного уведомления в связи с обновлением микропрограммы или по другим причинам. Используйте последнюю редакцию Руководства. Ее можно найти на веб-сайте компании Hikvision (https://www.hikvision.com/).

Используйте Руководство под наблюдением специалистов, обученных обслуживанию Изделия.

HIKVISION и все другие товарные знаки и логотипы Hikvision являются собственностью компании Hikvision в различных юрисдикциях.

Другие товарные знаки и логотипы, упоминаемые в Руководстве, являются собственностью соответствующих владельцев.

Ограничение ответственности

В МАКСИМАЛЬНОЙ СТЕПЕНИ, РАЗРЕШЕННОЙ ДЕЙСТВУЮЩИМ ЗАКОНОДАТЕЛЬСТВОМ, ДАННОЕ РУКОВОДСТВО И ОПИСАНИЕ ИЗДЕЛИЯ ВМЕСТЕ С АППАРАТНОЙ ЧАСТЬЮ, ПРОГРАММНЫМ ОБЕСПЕЧЕНИЕМ И ВСТРОЕННОЙ МИКРОПРОГРАММОЙ ПРЕДОСТАВЛЯЕТСЯ ПО ПРИНЦИПУ «КАК ЕСТЬ» И «СО ВСЕМИ НЕПОЛАДКАМИ И ОШИБКАМИ». КОМПАНИЯ HIKVISION НЕ ДАЕТ НИ ЯВНЫХ, НИ ПОДРАЗУМЕВАЕМЫХ ГАРАНТИЙ, В ТОМ ЧИСЛЕ ГАРАНТИЙ ТОВАРНОЙ ПРИГОДНОСТИ И УДОВЛЕТВОРИТЕЛЬНОГО КАЧЕСТВА, КАК И ПРИГОДНОСТИ ДЛЯ КОНКРЕТНЫХ ЦЕЛЕЙ. ПОТРЕБИТЕЛЬ ИСПОЛЬЗУЕТ ИЗДЕЛИЕ НА СВОЙ СТРАХ И РИСК. НИ ПРИ КАКИХ ОБСТОЯТЕЛЬСТВАХ КОМПАНИЯ HIKVISION НЕ НЕСЕТ ОТВЕТСТВЕННОСТИ ПЕРЕД ПОТРЕБИТЕЛЕМ НИ ЗА ФАКТИЧЕСКИ ПОНЕСЕННЫЙ, НИ ЗА ПОСЛЕДУЮЩИЙ, КАК ПРЯМОЙ, ТАК И КОСВЕННЫЙ, УЩЕРБ, ВКЛЮЧАЯ УБЫТКИ В ВИДЕ УПУЩЕННОЙ ПРИБЫЛИ, ПЕРЕРЫВОВ В ДЕЯТЕЛЬНОСТИ, ПОТЕРИ ДАННЫХ, ДОКУМЕНТАЦИИ ИЛИ ПОВРЕЖДЕНИЯ СИСТЕМ, БУДЬ ТО ПО ПРИЧИНЕ НАРУШЕНИЯ ДОГОВОРА, ПРОТИВОПРАВНЫХ ДЕЙСТВИЙ (В ТОМ ЧИСЛЕ ХАЛАТНОСТИ), НАСТУПЛЕНИЯ ОТВЕТСТВЕННОСТИ ЗА ИЗДЕЛИЕ ИЛИ ИНЫХ ОБСТОЯТЕЛЬСТВ В СВЯЗИ С ИСПОЛЬЗОВАНИЕМ ДАННОГО ИЗДЕЛИЯ, ДАЖЕ ЕСЛИ КОМПАНИИ HIKVISION БЫЛО ИЗВЕСТНО О ВОЗМОЖНОСТИ ТАКОГО УЩЕРБА И УБЫТКОВ.

ПОТРЕБИТЕЛЬ ОСОЗНАЕТ, ЧТО ИНТЕРНЕТ ПО СВОЕЙ ПРИРОДЕ ЯВЛЯЕТСЯ ИСТОЧНИКОМ ПОВЫШЕННОГО РИСКА БЕЗОПАСНОСТИ И КОМПАНИЯ HIKVISION НЕ НЕСЕТ ОТВЕТСТВЕННОСТИ ЗА СБОИ В РАБОТЕ ОБОРУДОВАНИЯ, УТЕЧКУ ИНФОРМАЦИИ И ДРУГОЙ УЩЕРБ, ВЫЗВАННЫЙ КИБЕРАТАКАМИ, ХАКЕРАМИ, ВИРУСАМИ ИЛИ СЕТЕВЫМИ УГРОЗАМИ; ОДНАКО НАША КОМПАНИЯ ОБЕСПЕЧИВАЕТ СВОЕВРЕМЕННУЮ ТЕХНИЧЕСКУЮ ПОДДЕРЖКУ, ЕСЛИ ЭТО НЕОБХОДИМО. ПОТРЕБИТЕЛЬ СОГЛАШАЕТСЯ ИСПОЛЬЗОВАТЬ ДАННОЕ ИЗДЕЛИЕ В СООТВЕТСТВИИ СО ВСЕМИ ПРИМЕНИМЫМИ ЗАКОНАМИ И НЕСЕТ ЛИЧНУЮ ОТВЕТСТВЕННОСТЬ ЗА ИХ СОБЛЮДЕНИЕ. В ЧАСТНОСТИ, ПОТРЕБИТЕЛЬ НЕСЕТ ОТВЕТСТВЕННОСТЬ ЗА ИСПОЛЬЗОВАНИЕ ДАННОГО ИЗДЕЛИЯ БЕЗ НАРУШЕНИЯ ПРАВ ТРЕТЬИХ ЛИЦ, В ТОМ ЧИСЛЕ ПРАВ ПУБЛИЧНОСТИ, ИНТЕЛЛЕКТУАЛЬНОЙ СОБСТВЕННОСТИ И ЗАЩИТЫ ДАННЫХ. ПОТРЕБИТЕЛЬ ОБЯЗУЕТСЯ НЕ ИСПОЛЬЗОВАТЬ ЭТО ИЗДЕЛИЕ В ЗАПРЕЩЕННЫХ ЦЕЛЯХ, В ТОМ ЧИСЛЕ ДЛЯ РАЗРАБОТКИ ИЛИ ПРОИЗВОДСТВА ОРУЖИЯ МАССОВОГО УНИЧТОЖЕНИЯ, ХИМИЧЕСКОГО ИЛИ БИОЛОГИЧЕСКОГО ОРУЖИЯ, ОСУЩЕСТВЛЕНИЯ КАКОЙ-ЛИБО ДЕЯТЕЛЬНОСТИ В КОНТЕКСТЕ ЯДЕРНОГО ОРУЖИЯ, НЕБЕЗОПАСНЫХ ОПЕРАЦИЙ С ЯДЕРНЫМ ТОПЛИВОМ ИЛИ ДЛЯ ПОДДЕРЖКИ НАРУШЕНИЙ ПРАВ ЧЕЛОВЕКА.

В СЛУЧАЕ РАЗНОЧТЕНИЙ МЕЖДУ НАСТОЯЩИМ РУКОВОДСТВОМ И ДЕЙСТВУЮЩИМ ЗАКОНОДАТЕЛЬСТВОМ, ПОСЛЕДНЕЕ ИМЕЕТ ПРИОРИТЕТ.

Настоящее изделие и, если применимо, его штатные принадлежности имеют маркировку «CE», которая подтверждает его соответствие применимым согласованным европейским стандартам, указанным в Директиве по радиооборудованию 2014/53/EC, Директиве по электромагнитной совместимости 2014/30/EC, Директиве по низковольтному оборудованию 2014/35/EC и Директиве по ограничению использования опасных веществ 2011/65/EC.

Директива WEEE 2012/19/EU (по утилизации отходов электрического и электронного оборудования): продукты, отмеченные этим символом, запрещено утилизировать в Европейском союзе в качестве несортированных муниципальных отходов. Для надлежащей переработки возвратите этот продукт местному поставщику после покупки эквивалентного нового оборудования или утилизируйте его в предназначенных для этого пунктах сбора отходов. Для получения дополнительной информации посетите веб-сайт www.recyclethis.info

Директива 2006/66/EC (по обращению с батареями): этот продукт содержит батарею, которую запрещено утилизировать в Европейском союзе в качестве несортированных муниципальных отходов. Для получения точной информации о батарее см. документацию к продукту. Маркировка батареи может включать символы, которые определяют ее химический состав: кадмий (Cd), свинец (Pb) или ртуть (Hg). Для надлежащей утилизации отправьте батарею местному поставщику или утилизируйте ее в специальных пунктах приема отходов. Для получения дополнительной информации посетите веб-сайт www.recyclethis.info

МЕРЫ ПРЕДОСТОРОЖНОСТИ ПРИ РАБОТЕ С ЭЛЕКТРООБОРУДОВАНИЕМ

- Эксплуатация данного изделия должна выполняться в строгом соответствии с правилами безопасной эксплуатации электрооборудования, действующими в вашей стране и вашем регионе.
- Опасность поражения электрическим током! Отключайте устройство от всех источников электропитания перед техническим обслуживанием.
- Электрическая розетка должна находится рядом с устройством и должна быть легко доступна.
- Проверьте правильность подключения клемм к сети переменного тока.
- Оборудование разработано таким образом, чтобы при необходимости его можно было модифицировать для подключения к ИТ-системе распределения электроэнергии.

МЕРЫ ПРЕДОСТОРОЖНОСТИ ПРИ РАБОТЕ С БАТАРЕЕЙ

1. Данное устройство не предназначено для использования в тех местах, где могут находиться дети.
2. ПРЕДУПРЕЖДЕНИЕ! При установке батареи недопустимого типа существует риск взрыва.
3. Установка батареи недопустимого типа может создать угрозу для безопасности (например, в случае некоторых типов литиевых батарей).
4. Не бросайте батарею в огонь или горячую печь, не сдавливайте и не разрезайте батарею, поскольку это может привести к взрыву.
5. Нахождение батареи в среде с чрезвычайно высокой температурой может привести к взрыву или к утечке горючей жидкости или газа.
6. Нахождение батареи в среде с чрезвычайно низким давлением воздуха может привести к взрыву или к утечке горючей жидкости или газа.
7. Утилизируйте использованные батареи в соответствии с инструкциями.

1. При установке батареи недопустимого типа существует риск взрыва.
2. Установка батареи недопустимого типа может создать угрозу для безопасности (например, в случае некоторых типов литиевых батарей).
3. Не бросайте батарею в огонь или горячую печь, не сдавливайте и не разрезайте батарею, поскольку это может привести к взрыву.
4. Нахождение батареи в среде с чрезвычайно высокой температурой может привести к взрыву или к утечке горючей жидкости или газа.
5. Нахождение батареи в среде с чрезвычайно низким давлением воздуха может привести к взрыву или к утечке горючей жидкости или газа.
6. Утилизируйте использованные батареи в соответствии с инструкциями.

+ обозначает положительный контакт оборудования, который должен подключаться к источнику постоянного тока. + обозначает отрицательный контакт оборудования, который должен подключаться к источнику постоянного тока.

МЕРЫ ПРОТИВОПОЖАРНОЙ БЕЗОПАСНОСТИ

- Данное изделие предназначено только для монтажа на бетонных или других невоспламеняемых поверхностях.
- Последовательный порт оборудования предназначен только для отладки.

МЕРЫ ПРЕДОСТОРОЖНОСТИ ПРИ УСТАНОВКЕ

- Данное устройство не предназначено для использования в тех местах, где могут находиться дети.
- При перемещении или использовании оборудование должно быть расположено вертикально.

1. Установите оборудование в соответствии с инструкциями, приведенными в настоящем руководстве.
2. Во избежание травм устройство необходимо надежно закрепить на полу или стене согласно инструкциям по установке.

Italiano

Italiano

©2022 Hangzhou Hikvision Digital Technology Co., Ltd. Tutti i diritti riservati.

Informazioni sul presente Manuale

Il presente Manuale contiene le istruzioni per l'uso e la gestione del prodotto. Le illustrazioni, i grafici e tutte le altre informazioni che seguono hanno solo scopi illustrativi ed esplicativi. Le informazioni contenute nel Manuale sono soggette a modifiche senza preavviso in seguito ad aggiornamenti del firmware o per altri motivi. Scaricare la versione più recente del presente Manuale dal sito web di Hikvision (https://www.hikvision.com/).

Utilizzare il presente Manuale con la supervisione e l'assistenza di personale qualificato nel supporto del prodotto.

HIKVISION e gli altri marchi registrati e loghi di Hikvision sono di proprietà di Hikvision nelle varie giurisdizioni.

Gli altri marchi registrati e loghi menzionati appartengono ai rispettivi proprietari.

Esclusione di responsabilità

NELLA MISURA MASSIMA CONSENTITA DALLA LEGGE VIGENTE, QUESTO MANUALE E IL PRODOTTO DESCRITTO, CON IL SUO HARDWARE, SOFTWARE E FIRMWARE, SONO FORNITI "COSÌ COME SONO" E "CON TUTTI I DIFETTI E GLI ERRORI". HIKVISION NON RILASCIA ALCUNA GARANZIA, NÉ ESPRESSA NÉ IMPLICITA COME, SOLO A TITOLO DI ESEMPIO, GARANZIE DI COMMERCIABILITÀ, QUALITÀ SODDISFACENTE O IDONEITÀ PER UN USO SPECIFICO. L'UTENTE UTILIZZA IL PRODOTTO A PROPRIO RISCHIO. HIKVISION DECLINA QUALSIASI RESPONSABILITÀ VERSO L'UTENTE IN RELAZIONE A DANNI SPECIALI, CONSEQUENZIALI E INCIDENTALI, COMPRESI, TRA GLI ALTRI, I DANNI DERIVANTI DA MANCATO PROFITTO, INTERRUZIONE DELL'ATTIVITÀ O PERDITA DI DATI, DANNEGGIAMENTO DI SISTEMI O PERDITA DI DOCUMENTAZIONE, DERIVANTI DA INADEMPIENZA CONTRATTUALE, ILLECITO (COMPRESA LA NEGLIGENZA), RESPONSABILITÀ PER DANNI AI PRODOTTI O ALTRIMENTI IN RELAZIONE ALL'USO DEL PRODOTTO, ANCHE QUALORA HIKVISION SIA STATA INFORMATA DELLA POSSIBILITÀ DI TALI DANNI O PERDITE.

L'UTENTE RICONOSCE CHE LA NATURA DI INTERNET PREVEDE RISCHI DI SICUREZZA INTRINSECI E CHE HIKVISION DECLINA QUALSIASI RESPONSABILITÀ IN RELAZIONE A FUNZIONAMENTI ANOMALI, VIOLAZIONE DELLA RISERVATEZZA O ALTRI DANNI RISULTANTI DA ATTACCHI INFORMATICI, INFEZIONE DA VIRUS O ALTRI RISCHI LEGATI ALLA SICUREZZA SU INTERNET; TUTTAVIA, HIKVISION FORNIRÀ TEMPESTIVO SUPPORTO TECNICO, SE NECESSARIO. L'UTENTE ACCETTA DI UTILIZZARE IL PRODOTTO IN CONFORMITÀ A TUTTE LE LEGGI VIGENTI E DI ESSERE IL SOLO RESPONSABILE DI TALE UTILIZZO CONFORME. IN PARTICOLARE, L'UTENTE È RESPONSABILE DEL FATTO CHE L'UTILIZZO DEL PRODOTTO NON VIOLI DIRITTI DI TERZI COME, SOLO A TITOLO DI ESEMPIO, DIRITTI DI PUBBLICITÀ, DIRITTI DI PROPRIETÀ INTELLETTUALE O DIRITTI RELATIVI ALLA PROTEZIONE DEI DATI E ALTRI DIRITTI RIGUARDANTI LA PRIVACY. NON È CONSENTITO UTILIZZARE QUESTO PRODOTTO PER SCOPI PROIBITI, COME, TRA GLI ALTRI, LA PRODUZIONE DI ARMI DI DISTRUZIONE DI MASSA, LO SVILUPPO O LA PRODUZIONE DI ARMI CHIMICHE O BIOLOGICHE, QUALSIASI ATTIVITÀ SVOLTA IN CONTESTI CORRELATI A ESPLOSIVI NUCLEARI O COMBUSTIBILI NUCLEARI NON SICURI O ATTIVITÀ CHE CAUSINO VIOLAZIONI DEI DIRITTI UMANI.

IN CASO DI CONFLITTO TRA IL PRESENTE MANUALE E LA LEGGE VIGENTE, PREVARRÀ QUEST'ULTIMA.

Il presente prodotto e, ove applicabile, gli accessori in dotazione sono contrassegnati con il marchio "CE" e sono quindi conformi alle norme europee armonizzate vigenti di cui alla direttiva europea sulle apparecchiature radio (RED) 2014/53/UE, direttiva compatibilità elettromagnetica (EMCD) 2014/30/UE, direttiva bassa tensione (LVD) 2014/35/CE e direttiva sulla restrizione dell'uso di sostanze pericolose (RoHS) 2011/65/UE.

2012/19/UE (Direttiva RAEE): i prodotti contrassegnati con il presente simbolo non possono essere smaltiti come rifiuti domestici indifferenziati nell'Unione europea. Per lo smaltimento corretto, restituire il prodotto al rivenditore in occasione dell'acquisto di un nuovo dispositivo o smaltirlo nei punti di raccolta autorizzati. Ulteriori informazioni sono disponibili sul sito: www.recyclethis.info

2006/66/CE (Direttiva Batterie): questo prodotto contiene una batteria e non è possibile smaltirlo con i rifiuti domestici indifferenziati nell'Unione europea. Consultare la documentazione del prodotto per le informazioni specifiche sulla batteria. La batteria è contrassegnata con il presente simbolo, che potrebbe includere le sigle di cadmio (Cd), piombo (Pb) o mercurio (Hg). Per lo smaltimento corretto, restituire la batteria al rivenditore locale o smaltirla nei punti di raccolta autorizzati. Ulteriori informazioni sono disponibili sul sito: www.recyclethis.info

AVVERTENZE SULLA SICUREZZA ELETTRICA

- Durante l'uso del prodotto è indispensabile rispettare rigorosamente le normative nazionali e locali sulla sicurezza elettrica.
- Pericolo di scosse elettriche! Prima della manutenzione, scollegare le alimentazioni elettriche.
- La presa deve essere nelle vicinanze del dispositivo ed essere facilmente accessibile.
- Verificare il corretto cablaggio dei terminali prima di collegare l'alimentazione CA.
- L'attrezzatura è stata progettata per poter essere modificata, in caso di necessità, per il collegamento a un sistema di alimentazione elettrica IT.

PRECAUZIONI PER LA BATTERIA

1. Non utilizzare il dispositivo in ambienti in cui possono essere presenti bambini.
2. ATTENZIONE: Esiste il rischio di esplosione se la batteria viene sostituita con una di tipo non corretto.
3. La sostituzione della batteria con una di tipo non idoneo può impedire il corretto funzionamento dei sistemi di sicurezza (ad esempio con alcuni tipi di batterie al litio).
4. Non gettare le batterie nel fuoco o in un forno caldo ed evitare di schiacciarle o tagliarle, per prevenire il rischio di esplosioni.
5. Le batterie esposte a temperature ambientali eccessive possono esplodere o perdere liquidi o gas infiammabili.
6. Le batterie sottoposte a una pressione atmosferica estremamente bassa possono esplodere o perdere liquidi o gas infiammabili.
7. Smaltire le batterie usate seguendo le istruzioni.

1. Esiste il rischio di esplosione se la batteria viene sostituita con una di tipo non corretto.
2. La sostituzione della batteria con una di tipo non idoneo può impedire il corretto funzionamento dei sistemi di sicurezza (ad esempio con alcuni tipi di batterie al litio).
3. Non gettare le batterie nel fuoco o in un forno caldo ed evitare di schiacciarle o tagliarle, per prevenire il rischio di esplosioni.
4. Le batterie esposte a temperature ambientali eccessive possono esplodere o perdere liquidi o gas infiammabili.
5. Le batterie sottoposte a una pressione atmosferica estremamente bassa possono esplodere o perdere liquidi o gas infiammabili.
6. Smaltire le batterie usate seguendo le istruzioni.

+ indica il terminale positivo dell'attrezzatura che ne fa uso o che genera la corrente diretta.
+ indica il terminale negativo dell'attrezzatura che ne fa uso o che genera la corrente diretta.

PRECAUZIONI CONTRO GLI INCENDI

- L'attrezzatura può essere installata solo su cemento o altre superfici in materiali non infiammabili.
- La porta seriale del dispositivo serve solo per attività di debugging.

PRECAUZIONI PER L'INSTALLAZIONE

- Non utilizzare il dispositivo in ambienti in cui possono essere presenti bambini.
- Tenere l'apparecchiatura in posizione verticale durante lo spostamento o l'uso.

1. Installare l'attrezzatura seguendo le istruzioni del presente manuale.
2. Per evitare il rischio di lesioni personali questo dispositivo deve essere saldamente fissato a una parete o al pavimento, come indicato nelle istruzioni di installazione.

Türkçe

©2022 Hangzhou Hikvision Digital Technology Co., Ltd. Tüm hakları saklıdır.

Bu Kılavuz hakkında

Kılavuz, Ürünün kullanımı ve yönetimi ile ilgili talimatları içerir. Resimler, çizelgeler, görüntüler ve buradaki diğer tüm bilgiler, yalnızca tanımlama ve açıklama amaçlıdır. Kılavuzda bulunan bilgiler, yazılım güncellemeleri veya başka nedenlerden dolayı önceden haber verilmeksizin değiştirilebilir. Bu Kılavuzun en son sürümünü Hikvision web sitesinde (https://www.hikvision.com/) bulabilirsiniz.

Lütfen bu Kılavuzu, Ürünü destekleme konusunda eğitilmiş profesyonellerin rehberliği ve yardımı ile kullanın.

HIKVISION, ve diğer Hikvision ticari markaları ve logoları Hikvision'ın çeşitli yargı mercilerindeki mülkleridir.

Bahsedilen diğer ticari markalar ve logolar ilgili sahiplerinin mülkiyetindedir.

Yasal Uyarı

YÜRÜRLÜKTEKİ YASALARIN İZİN VERDİĞİ AZAMİ ÖLÇÜDE, BU KILAVUZ VE AÇIKLANAN ÜRÜN, DONANIMI, YAZILIMI VE ÜRÜN YAZILIMI İLE "OLDUĞU GİBİ" VE "TÜM ARIZALAR VE HATALAR İLE " SAĞLANIR. HIKVISION, SINIRLANDIRMA, TİCARİ OLABİLİRLİK, MEMNUNİYET KALİTESİ VEYA BELİRLİ BİR AMACA UYGUN OLMAKSIZIN AÇIK VEYA ZIMNİ HİÇBİR GARANTİ VERMEZ. ÜRÜNÜN SİZİN TARAFINIZDAN KULLANIMI KENDİ SORUMLULUĞUNUZDADIR. HIKVISION HİÇBİR DURUMDA, BU ÜRÜNÜN KULLANIMI İLE BAĞLANTILI OLARAK, HIKVISION BU TÜR HASARLARIN OLASILIĞI HAKKINDA BİLGİLENDİRİLMİŞ OLSA BİLE, İŞ KARLARININ KAYBI, İŞ KESİNTİSİ, VERİ KAYBI, SİSTEM KESİNTİSİ, BELGE KAYBI, SÖZLEŞMENİN İHLALİ (İHMAL DAHİL), ÜRÜN SORUMLULUĞU GİBİ ZARARLAR DA DAHİL OLMAK ÜZERE, ÖZEL, SONUÇSAL, TESADÜFİ VEYA DOLAYLI ZARARLAR İÇİN SİZE KARŞI SORUMLU OLMAYACAKTIR.

İNTERNETİN DOĞASININ DOĞAL GÜVENLİK RİSKLERİ BARINDIRDIĞINI KABUL EDİYORSUNUZ VE HIKVISION, SİBER SALDIRI, HACKER SALDIRISI, VİRÜS BULAŞMASI VEYA DİĞER İNTERNET GÜVENLİK RİSKLERİNDEN KAYNAKLANAN ANORMAL KULLANIM, GİZLİLİK SIZINTISI VEYA DİĞER ZARARLAR İÇİN HERHANGİ BİR SORUMLULUK KABUL ETMEZ; ANCAK, HIKVISION GEREKİRSE ZAMANINDA TEKNİK DESTEK SAĞLAYACAKTIR. BU ÜRÜNÜ GEÇERLİ TÜM YASALARA UYGUN OLARAK KULLANMAYI KABUL EDİYORSUNUZ VE KULLANIMINIZIN GEÇERLİ YASALARA UYGUN OLMASINI SAĞLAMAKTAN YALNIZCA SİZ SORUMLUSUNUZ. ÖZELLİKLE, BU ÜRÜNÜ, SINIRLAMA OLMAKSIZIN, TANITIM HAKLARI, FİKRİ MÜLKİYET HAKLARI VEYA VERİ KORUMA VE DİĞER GİZLİLİK HAKLARI DA DAHİL OLMAK ÜZERE ÜÇÜNCÜ TARAFLARIN HAKLARINI İHLAL ETMEYECEK ŞEKİLDE KULLANMAKTAN SİZ SORUMLUSUNUZ. BU ÜRÜNÜ, KİTLE İMHA SİLAHLARININ GELİŞTİRİLMESİ VEYA ÜRETİMİ, KİMYASAL VEYA BİYOLOJİK SİLAHLARIN GELİŞTİRİLMESİ VEYA ÜRETİMİ, HERHANGİ BİR NÜKLEER PATLAYICI VEYA GÜVENLİ OLMAYAN NÜKLEER YAKIT DÖNGÜSÜ İLE İLGİLİ HERHANGİ BİR FAALİYETTE VEYA İNSAN HAKLARI İHLALLERİNİ DESTEKLEMEK DE DAHİL YASAKLANMIŞ SON KULLANIMLAR İÇİN KULLANAMAZSINIZ.

BU KILAVUZ İLE İLGİLİ YASA ARASINDA HERHANGİ BİR ÇELİŞKİ OLMASI DURUMUNDA, YENİ OLAN GEÇERLİDİR.

Bu ürün ve varsa sağlanan aksesuarlar da "CE" işaretine sahiptir. Dolayısıyla bunlar, Direktif 2014/53/EU(RED), 2014/30/EU (EMCD), Direktif 2014/35/EU (LVD) ve Direktif 2011/65/Eu'da (RoHS) listelenen geçerli, uyumlu hale getirilmiş Avrupa standartlarına uygundur.

2012/19/EU (WEEE direktifi): Bu simgeyle işaretlenen ürünler, Avrupa Birliği'nde ayrıştırılmamış belediye atığı olarak yok edilemez. Doğru geri dönüşüm için, eşdeğer yeni ekipman satın aldıktan sonra bu ürünü yerel tedarikçinize iade edin veya belirtilen toplama noktalarında imha edin. Daha fazla bilgi için bkz: www.recyclethis.info

2006/66/EC (pil direktifi): Bu ürün, Avrupa Birliği'nde ayrıştırılmamış belediye atığı olarak imha edilemeyen bir pil içerir. Özel pil bilgileri için ürün belgelerine bakın. Pil, kadmiyum (Cd), kurşun (Pb) veya cıva (Hg) içerebildiğini belirtmek bu simgeyle işaretlenmiştir. Doğru geri dönüşüm için pili tedarikçinize veya belirlenmiş bir toplama noktasına iade edin. Daha fazla bilgi için bkz: www.recyclethis.info

ELEKTRİKLE İLGİLİ TEDBİRLER

- Ürünün kullanımında ülkenin ve bölgenin elektrik güvenliği düzenlemelerine kesinlikle uymanız gerekir.
- Elektrik çarpma tehlikesi! Bakımdan önce tüm güç kaynaklarının bağlantısını kesin.
- Priz, ekipmanın yakınına kurulmalı ve kolayca erişilebilir olmalıdır.
- AC şebeke kaynağına bağlantı için terminallerin doğru kablo tesisatına sahip olduğundan emin olun.
- Ekipman gerektiğinde BT güç dağıtım sistemine bağlanmak üzere değiştirilmiştir.

PİL DİKKAT

1. Bu ekipman çocukların olma ihtimalinin bulunduğu yerlerde kullanım için uygun değildir.
2. DİKKAT: Pil yanlış bir türle değiştirildiğinde patlama riski.
3. Pilin yanlış türde bir pille uygun olmayan şekilde değiştirilmesi korumayı geçersiz hale getirebilir (örneğin, bazı lityum pil türleri).
4. Pili ateşe veya sıcak fırına atmayın veya pili mekanik olarak patlayabilecek şekilde ezmeyin veya kesmeyin.
5. Pili, patlamaya veya yanıcı sıvı veya gaz sızıntısına neden olabilecek aşırı yüksek sıcaklıktaki bir ortamda bırakmayın.
6. Pili, patlamaya veya yanıcı sıvı veya gaz sızıntısına neden olabilecek aşırı düşük hava basıncına maruz bırakmayın.
7. Bitmiş pilleri yönetmeliklere göre atın.

1. Pil yanlış bir türle değiştirildiğinde patlama riski.
2. Pilin yanlış türde bir pille uygun olmayan şekilde değiştirilmesi korumayı geçersiz hale getirebilir (örneğin, bazı lityum pil türleri).
3. Pili ateşe veya sıcak fırına atmayın veya pili mekanik olarak patlayabilecek şekilde ezmeyin veya kesmeyin.
4. Pili, patlamaya veya yanıcı sıvı veya gaz sızıntısına neden olabilecek aşırı yüksek sıcaklıktaki bir ortamda bırakmayın.
5. Pili, patlamaya veya yanıcı sıvı veya gaz sızıntısına neden olabilecek aşırı düşük hava basıncına maruz bırakmayın.
6. Bitmiş pilleri yönetmeliklere göre atın.

+ simgesi kullanılan veya doğru akım üreten ekipmanın pozitif terminallerini belirtir.
+ simgesi kullanılan veya doğru akım üreten ekipmanın negatif terminallerini belirtir.

YANGINLA İLGİLİ TEDBİRLER

- Bu ekipmanın montajı sadece beton veya diğer yanıcı olmayan yüzeyler üzerine yapılabilir.
- Ekipmanın seri portu sadece hata ayıklama için kullanılır.

MONTAJ DİKKAT

- Bu ekipman çocukların olma ihtimalinin bulunduğu yerlerde kullanım için uygun değildir.
- Ekipmanı taşırken veya kullanırken dikey olarak aşağıda tutun.

1. Ekipmanı bu kılavuzdaki talimatlara göre kurun.
2. Yaralanmaları önlemek için bu ekipman kurulum talimatlarına göre zemine/duvara güvenli bir şekilde takılmalıdır.

Čeština

©2022 Hangzhou Hikvision Digital Technology Co., Ltd. Všechna práva vyhrazena.

Informace o tomto návodu

V návodu jsou obsaženy pokyny k používání a obsluze výrobku. Obrázky, schémata, snímky a veškeré ostatní zde uvedené informace slouží pouze jako popis a vysvětlení. Informace obsažené v tomto návodu podléhají vzhledem k aktualizacím firmwaru nebo z jiných důvodů změnám bez upozornění. Nejnovější verzi tohoto návodu naleznete na webových stránkách společnosti Hikvision (https://www.hikvision.com/).

Tento návod používejte s vedením a pomocí odborníků vyškolených v oblasti podpory výrobku.

HIKVISION a ostatní ochranné známky a loga společnosti Hikvision jsou vlastnictvím společnosti Hikvision v různých jurisdikcích.

Ostatní ochranné známky a loga uvedené v této příručce jsou majetkem příslušných vlastníků.

Prohlášení o vyloučení odpovědnosti

TATO PŘÍRUČKA A POPISOVANÉ PRODUKTY VČETNĚ PŘÍSLUŠNÉHO HARDWARU, SOFTWARU A FIRMWARU JSOU V MAXIMÁLNÍM ROZSAHU PŘÍPUSTNÉM PODLE ZÁKONA POSKYTOVÁNY, „JAK STOJÍ A LEŽÍ", A „SE VŠEMI VADAMI A CHYBAMI". SPOLEČNOST HIKVISION NEPOSKYTUJE ŽÁDNÉ VÝSLOVNÉ ANI PŘEDPOKLÁDANÉ ZÁRUKY ZAHRNUJÍCÍ MIMO JINÉ PRODEJNOST, USPOKOJIVOU KVALITU NEBO VHODNOST KE KONKRÉTNÍM ÚČELŮM. POUŽÍVÁNÍ TOHOTO PRODUKTU JE NA VAŠE VLASTNÍ RIZIKO. SPOLEČNOST HIKVISION V ŽÁDNÉM PŘÍPADĚ NENESE ODPOVĚDNOST ZA JAKÉKOLI ZVLÁŠTNÍ, NÁSLEDNÉ, NÁHODNÉ NEBO NEPŘÍMÉ ŠKODY ZAHRNUJÍCÍ MIMO JINÉ ŠKODY ZE ZTRÁTY OBCHODNÍHO ZISKU, PŘERUŠENÍ OBCHODNÍ ČINNOSTI NEBO ZTRÁTY DAT, POŠKOZENÍ SYSTÉMŮ NEBO ZTRÁTY DOKUMENTACE V SOUVISLOSTI S POUŽÍVÁNÍM TOHOTO VÝROBKU BEZ OHLEDU NA TO, ZDA TAKOVÉ ŠKODY VZNIKLY Z DŮVODU PORUŠENÍ SMLOUVY, OBČANSKOPRÁVNÍHO PŘEČINU (VČETNĚ NEDBALOSTI) ČI ODPOVĚDNOSTI ZA PRODUKT, A TO ANI V PŘÍPADĚ, ŽE SPOLEČNOST HIKVISION BYLA NA MOŽNOST TAKOVÝCHTO ŠKOD PŘEDEM UPOZORNĚNA.

BERETE NA VĚDOMÍ, ŽE INTERNET SVOU PODSTATOU PŘEDSTAVUJE SKRYTÁ BEZPEČNOSTNÍ RIZIKA A SPOLEČNOST HIKVISION PROTO NEPŘEBÍRÁ ŽÁDNOU ODPOVĚDNOST ZA NESTANDARDNÍ PROVOZNÍ CHOVÁNÍ, ÚNIK OSOBNÍCH ÚDAJŮ NEBO JINÉ ŠKODY VYPLÝVAJÍCÍ Z KYBERNETICKÉHO ČI HACKERSKÉHO ÚTOKU, NAPADENÍ VIREM NEBO ŠKODY ZPŮSOBENÉ JINÝMI INTERNETOVÝMI BEZPEČNOSTNÍMI RIZIKY; SPOLEČNOST HIKVISION VŠAK V PŘÍPADĚ POTŘEBY POSKYTNE VČASNOU TECHNICKOU PODPORU. SOUHLASÍTE S TÍM, ŽE TENTO PRODUKT BUDE POUŽÍVÁN V SOULADU SE VŠEMI PLATNÝMI ZÁKONY A VÝHRADNĚ ODPOVÍDÁTE ZA ZAJIŠTĚNÍ, ŽE VAŠE UŽÍVÁNÍ BUDE V SOULADU S PLATNOU LEGISLATIVOU. ODPOVÍDÁTE ZEJMÉNA ZA POUŽÍVÁNÍ PRODUKTU ZPŮSOBEM, KTERÝ NEPORUŠUJE PRÁVA TŘETÍCH STRAN, COŽ ZAHRNUJE MIMO JINÉ PRÁVO NA OCHRANU OSOBNOSTI, PRÁVO DUŠEVNÍHO VLASTNICTVÍ NEBO PRÁVO NA OCHRANU OSOBNÍCH ÚDAJŮ A DALŠÍ PRÁVA NA OCHRANU SOUKROMÍ. TENTO PRODUKT NESMÍTE POUŽÍVAT K JAKÝMKOLI NEDOVOLENÝM KONCOVÝM ÚČELŮM VČETNĚ VÝVOJE ČI VÝROBY ZBRANÍ HROMADNÉHO NIČENÍ, VÝVOJE NEBO VÝROBY CHEMICKÝCH ČI BIOLOGICKÝCH ZBRANÍ NEBO JAKÝCHKOLI ČINNOSTÍ SOUVISEJÍCÍCH S JADERNÝMI VÝBUŠNINAMI NEBO NEBEZPEČNÝM JADERNÝM PALIVOVÝM CYKLEM ČI K PODPOŘE PORUŠOVÁNÍ LIDSKÝCH PRÁV.

V PŘÍPADĚ JAKÉHOKOLI ROZPORU MEZI TÍMTO NÁVODEM A PŘÍSLUŠNÝMI ZÁKONY PLATÍ DRUHÉ ZMÍNĚNÉ.

Tento výrobek, a případně i dodané příslušenství, jsou označeny štítkem „CE", což znamená, že vyhovují příslušným harmonizovaným evropským normám uvedeným ve směrnici 2014/53/EU (RED), směrnici 2014/30/EU (EMCD), směrnici 2014/35/EU (LVD) a směrnici 2011/65/EU (RoHS).

Směrnice 2012/19/ES (WEEE): Výrobky označené tímto symbolem nelze v Evropské unii likvidovat společně s netříděným domovním odpadem. Při zakoupení nového ekvivalentního výrobku tento výrobek řádně zrecyklujte vrácením svému místnímu dodavateli, nebo jej zlikvidujte odevzdáním v určených sběrných místech. Další informace naleznete na adrese: www.recyclethis.info.

Směrnice 2006/66/ES (týkající se baterií): Tento výrobek obsahuje baterii, kterou nelze v Evropské unii likvidovat společně s netříděným domovním odpadem. Konkrétní informace o baterii naleznete v dokumentaci výrobku. Baterie je označena tímto symbolem, který může obsahovat písmena značící kadmium (Cd), olovo (Pb) nebo rtuť (Hg). Za účelem řádné recyklace baterii odevzdejte svému dodavateli nebo na určené sběrné místo. Další informace naleznete na adrese: www.recyclethis.info.

UPOZORNĚNÍ TÝKAJÍCÍ SE ELEKTŘINY

- Při používání výrobku je nutné přísně dodržovat všechny národní a místní předpisy týkající se elektrické bezpečnosti.
- Nebezpečí úrazu! Před údržbou odpojte všechny zdroje napájení.
- Síťová zásuvka musí být namontována v blízkosti zařízení a musí být snadno přístupná.
- Při připojení ke zdroji střídavého proudu zajistěte správné zapojení svorek.
- Toto zařízení bylo navrženo a v případě potřeby upraveno k připojení do rozvodného systému IT.

UPOZORNĚNÍ TÝKAJÍCÍ SE BATERIÍ

1. Toto zařízení není vhodné pro použití v místech, na kterých se mohou vyskytovat děti.
2. UPOZORNĚNÍ: Při výměně baterie za nesprávný typ hrozí nebezpečí výbuchu.
3. Vyměníte-li baterii za nesprávný typ, může dojít k poškození bezpečnostního prvku (například v případě některých typů lithiových baterií).
4. Baterii nevhazujte do ohně, nevkládejte do horké trouby, mechanicky ji nedrťte ani neřezejte. Mohlo by dojít k výbuchu.
5. Neponechávejte baterii v prostředí s extrémně vysokou teplotou, protože by mohlo dojít k výbuchu nebo úniku hořlavé kapaliny nebo plynu.
6. Nevystavujte baterii extrémně nízkému tlaku vzduchu, protože by mohlo dojít k výbuchu nebo úniku hořlavé kapaliny nebo plynu.
7. Použité baterie zlikvidujte podle pokynů.

1. Při výměně baterie za nesprávný typ hrozí nebezpečí výbuchu.
2. Vyměníte-li baterii za nesprávný typ, může dojít k poškození bezpečnostního prvku (například v případě některých typů lithiových baterií).
3. Baterii nevhazujte do ohně, nevkládejte do horké trouby, mechanicky ji nedrťte ani neřezejte. Mohlo by dojít k výbuchu.
4. Neponechávejte baterii v prostředí s extrémně vysokou teplotou, protože by mohlo dojít k výbuchu nebo úniku hořlavé kapaliny nebo plynu.
5. Nevystavujte baterii extrémně nízkému tlaku vzduchu, protože by mohlo dojít k výbuchu nebo úniku hořlavé kapaliny nebo plynu.
6. Použité baterie zlikvidujte podle pokynů.

+ označuje kladnou svorku zařízení, která se používá se stejnosměrným proudem nebo jej generuje.
+ označuje zápornou svorku zařízení, která se používá se stejnosměrným proudem nebo jej generuje.

UPOZORNĚNÍ TÝKAJÍCÍ SE POŽÁRU

- Toto zařízení je vhodné k připevnění pouze na betonový nebo jiný nehořlavý povrch.
- Sériový port zařízení se používá pouze k ladění.

UPOZORNĚNÍ K MONTÁŽI

- Toto zařízení není vhodné pro použití v místech, na kterých se mohou vyskytovat děti.
- Při přemisťování nebo používání udržujte vybavení ve svislé poloze.

1. Namontujte zařízení podle pokynů v tomto návodu.
2. Zařízení je třeba v souladu s montážními pokyny bezpečně připevnit na podlahu nebo na zeď, aby nedošlo ke zranění.

Slovenčina

©2022 Hangzhou Hikvision Digital Technology Co., Ltd. Všetky práva vyhradené.

Informácie o tomto návode

Táto príručka obsahuje pokyny na používanie a správu produktu. Obrázky, grafy, nákresy a všetky ďalšie informácie, ktoré sú v ňom uvedené, slúžia len na opis a vysvetlenie. Informácie uvedené v návode sa môžu zmeniť bez predchádzajúceho upozornenia v dôsledku aktualizácií firmvéru alebo iných príčin. Najnovšiu verziu tohto návodu nájdete na webovej stránke spoločnosti Hikvision (https://www.hikvision.com/).

Používajte tento návod v súlade s pokynmi a radami odborníkov, ktorí sú vyškolení na obsluhu produktu.

HIKVISION a iné ochranné známky a logá spoločnosti Hikvision sú vlastníctvom spoločnosti Hikvision v rôznych jurisdikciách.

Iné ochranné známky a logá sú vlastníctvom príslušných majiteľov.

Odmietnutie zodpovednosti

V MAXIMÁLNOM MOŽNOM ROZSAHU, KTORÝ POVOĽUJÚ PRÍSLUŠNÉ PRÁVNE PREDPISY, SA TÁTO PRÍRUČKA A OPÍSANÝ PRODUKT SPOLU S JEHO HARDVÉROM, SOFTVÉROM A FIRMVÉROM, DODÁVAJÚ V STAVE „AKO SÚ" A „SO VŠETKÝMI PORUCHAMI A CHYBAMI". SPOLOČNOSŤ HIKVISION NEPOSKYTUJE ŽIADNE VÝSLOVNÉ ANI PREDPOKLADANÉ ZÁRUKY, OKREM INÉHO VRÁTANE ZÁRUKY PREDAJNOSTI, USPOKOJIVEJ KVALITY ALEBO VHODNOSTI NA KONKRÉTNY ÚČEL. POUŽÍVANIE PRODUKTU JE NA VAŠE VLASTNÉ RIZIKO. SPOLOČNOSŤ HIKVISION V ŽIADNOM PRÍPADE NENESIE ZODPOVEDNOSŤ ZA ŽIADNE OSOBITNÉ, NÁSLEDNÉ, NÁHODNÉ ALEBO NEPRIAME ŠKODY, OKREM INÉHO VRÁTANE ŠKÔD Z UŠLÉHO PODNIKATEĽSKÉHO ZISKU, PRERUŠENIA PODNIKANIA, STRATY ÚDAJOV, POŠKODENIA SYSTÉMOV ALEBO STRATY DOKUMENTÁCIE, ČI UŽ NA ZÁKLADE PORUŠENIA ZMLUVY, PREČINU (VRÁTANE NEDBALOSTI), ZODPOVEDNOSTI ZA PRODUKT ALEBO INAK V SÚVISLOSTI S POUŽÍVANÍM PRODUKTU, A TO ANI V PRÍPADE, AK BOLA SPOLOČNOSŤ HIKVISION UPOZORNENÁ NA MOŽNOSŤ TAKÝCHTO ŠKÔD.

UZNÁVATE, ŽE POVAHA INTERNETU UMOŽŇUJE INHERENTNÉ BEZPEČNOSTNÉ RIZIKÁ A SPOLOČNOSŤ HIKVISION NENESIE ŽIADNU ZODPOVEDNOSŤ ZA NEŠTANDARDNÚ PREVÁDZKU, ÚNIK OSOBNÝCH ÚDAJOV ANI ZA INÉ ŠKODY V DÔSLEDKU KYBERNETICKÉHO ÚTOKU, HAKERSKÉHO ÚTOKU, VÍRUSOVEJ INFEKCIE ALEBO INÝCH BEZPEČNOSTNÝCH RIZÍK SIETE INTERNET; V PRÍPADE POTREBY VŠAK SPOLOČNOSŤ HIKVISION POSKYTNE VČASNÚ TECHNICKÚ PODPORU. SÚHLASÍTE S POUŽÍVANÍM TOHTO PRODUKTU V SÚLADE SO VŠETKÝMI PRÍSLUŠNÝMI ZÁKONMI A NESIETE VÝHRADNÚ ZODPOVEDNOSŤ ZA ZABEZPEČENIE, ABY VAŠE POUŽÍVANIE BOLO V SÚLADE S PRÍSLUŠNÝMI ZÁKONMI. STE OBZVLÁŠŤ ZODPOVEDNÍ ZA POUŽÍVANIE TOHTO PRODUKTU SPÔSOBOM, KTORÝ NEPORUŠUJE PRÁVA TRETÍCH STRÁN, OKREM INÉHO PRÁVA PUBLICITY, PRÁVA DUŠEVNÉHO VLASTNÍCTVA, PRÁVA NA OCHRANU ÚDAJOV A INÉ PRÁVA NA OCHRANU SÚKROMIA. TENTO PRODUKT NESMIETE POUŽÍVAŤ NA ŽIADNE ZAKÁZANÉ ÚČELY VRÁTANE VÝVOJA ALEBO VÝROBY ZBRANÍ HROMADNÉHO NIČENIA, VÝVOJA ALEBO VÝROBY CHEMICKÝCH ALEBO BIOLOGICKÝCH ZBRANÍ, AKÝCHKOĽVEK AKTIVÍT V SÚVISLOSTI S AKOUKOĽVEK JADROVOU VÝBUŠNINOU ALEBO NEBEZPEČNÝM CYKLOM JADROVÉHO PALIVA, ALEBO NA PODPORU ZNEUŽÍVANIA ĽUDSKÝCH PRÁV.

V PRÍPADE AKÉHOKOĽVEK NESÚLADU MEDZI TOUTO PRÍRUČKOU A PRÍSLUŠNÝMI PRÁVNYMI PREDPISMI MAJÚ PREDNOSŤ PRÍSLUŠNÉ PRÁVNE PREDPISY.

Tento produkt a dodané príslušenstvo, ak je to relevantné, sú takisto označené značkou „CE", takže sú v súlade s príslušnými harmonizovanými európskymi normami uvedenými v smernici 2014/53/EÚ (RED), smernici 2014/30/EÚ (EMCD), smernici 2014/35/EÚ (LVD) smernici 2011/65/EÚ (RoHS).

2012/19/EÚ (smernica o odpade z elektrických a elektronických zariadení): Produkty označené týmto symbolom sa v rámci Európskej únie nesmú likvidovať spolu s netriedeným komunálnym odpadom. Po zakúpení ekvivalentného nového zariadenia zrecyklujte produkt tým, že ho odovzdáte miestnemu dodávateľovi alebo ho zlikvidujete na určených zberných miestach. Ďalšie informácie nájdete na: www.recyclethis.info.

2006/66/ES (smernica o batériách): Tento produkt obsahuje batériu, ktorá sa v rámci Európskej únie nesmie likvidovať spolu s netriedeným komunálnym odpadom. Konkrétne informácie o batérii nájdete v dokumentácii produktu. Batéria je označená týmto symbolom, ktorý môže obsahovať písmená označujúce obsah kadmia (Cd), olova (Pb) alebo ortuti (Hg). Zrecyklujte batériu tým, že ju odovzdáte dodávateľovi alebo ju zlikvidujete na určenom zbernom mieste. Ďalšie informácie nájdete na: www.recyclethis.info.

UPOZORNENIE TÝKAJÚCE SA ELEKTRINY

- Pri používaní produktu je potrebné, aby ste dôsledne dodržiavali elektroinštalačné bezpečnostné predpisy platné na celoštátnej a regionálnej úrovni.
- Nebezpečenstvo zásahu elektrickým prúdom! Pred údržbou odpojte všetky zdroje napájania.
- Zásuvka sa musí nainštalovať v blízkosti zariadenia a musí byť ľahko dostupná.
- Zaistite správne zapojenie koncoviek pri pripojení k prívodu striedavého sieťového napájania.
- Zariadenie bolo navrhnuté tak, aby sa v prípade potreby dalo upraviť na pripojenie k IT systému rozvodu napájania.

UPOZORNENIE TÝKAJÚCA SA BATÉRIE

1. Toto zariadenie nie je vhodné na používanie na miestach, na ktorých sa môžu vyskytovať deti.
2. VÝSTRAHA: Riziko výbuchu v prípade výmeny batérie za nesprávny typ.
3. Pri nevhodnej výmene batérie za nesprávny typ sa môže deaktivovať bezpečnostný prvok (napríklad pri niektorých typoch lítiových batérií).
4. Batériu nevkladajte do ohňa alebo horúcej rúry ani ju mechanicky nedrvte ani nerežte, pretože by to mohlo spôsobiť výbuch.
5. Batériu nenechávajte v prostredí s mimoriadne vysokou teplotou, čo môže viesť k výbuchu alebo úniku horľavých kvapalín alebo plynov.
6. Batériu nevystavujte mimoriadne nízkemu tlaku vzduchu, čo môže viesť k výbuchu alebo úniku horľavých kvapalín alebo plynov.
7. Použité batérie zlikvidujte podľa príslušných pokynov.

1. Riziko výbuchu v prípade výmeny batérie za nesprávny typ.
2. Pri nevhodnej výmene batérie za nesprávny typ sa môže deaktivovať bezpečnostný prvok (napríklad pri niektorých typoch lítiových batérií).
3. Batériu nevkladajte do ohňa alebo horúcej rúry ani ju mechanicky nedrvte ani nerežte, pretože by to mohlo spôsobiť výbuch.
4. Batériu nenechávajte v prostredí s mimoriadne vysokou teplotou, čo môže viesť k výbuchu alebo úniku horľavých kvapalín alebo plynov.
5. Batériu nevystavujte mimoriadne nízkemu tlaku vzduchu, čo môže viesť k výbuchu alebo úniku horľavých kvapalín alebo plynov.
6. Použité batérie zlikvidujte podľa príslušných pokynov.

+ označuje koncovky s kladnou polaritou v prípade zariadenia, s ktorým sa používa alebo ktoré vytvára jednosmerný prúd. + označuje koncovky so zápornou polaritou v prípade zariadenia, s ktorým sa používa alebo ktoré vytvára jednosmerný prúd.

UPOZORNENIE TÝKAJÚCE SA POŽIARU

- Zariadenie je určené na inštaláciu len na betónový alebo iný nehorľavý povrch.
- Sériový port na zariadení slúži len na servisné účely.

VÝSTRAHA PRI INŠTALÁCII

- Toto zariadenie nie je vhodné na používanie na miestach, na ktorých sa môžu vyskytovať deti.
- Pri presúvaní alebo používaní udržiavajte zariadenie vo zvislej polohe nadol.

1. Zariadenie nainštalujte podľa pokynov v tejto príručke.
2. Aby sa predišlo zraneniu, musí byť zariadenie bezpečne pripevnené k podlahe/stene podľa inštalačných pokynov.

Magyar

©2022 Hangzhou Hikvision Digital Technology Co., Ltd. Minden jog fenntartva.

A Kézikönyvvel kapcsolatos tudnivalók

Az útmutató a termék használatára és kezelésére vonatkozó utasításokat tartalmaz. Az itt szereplő képek, diagramok, ábrák és minden további információ csupán leírásként és magyarázatként szolgál. A Kézikönyvben szereplő információk a firmware-frissítések és egyéb okok miatt előzetes értesítés nélkül változhatnak. Az Útmutató legfrissebb változatát keresse fel a Hikvision weboldalát (https://www.hikvision.com/).

Az Útmutatót a termékkel kapcsolatos támogatáshoz megfelelő képesítéssel rendelkező szakemberek támogatásával és útmutatásával együtt használja.

A HIKVISION, valamint a Hikvision egyéb védjegyei és logói a Hikvision tulajdonát képezik különböző joghatóságok területén.

Az említett egyéb védjegyek és logók a megfelelő tulajdonosok tulajdonát képezik.

Felelősségkizárás

EZT A KÉZIKÖNYVET, VALAMINT A BENNE SZEREPLŐ TERMÉKET ANNAK HARDVER-, SZOFTVER-ÖSSZETEVŐIVEL ÉS FIRMWARE-ÉVEL EGYÜTT „EREDETI FORMÁBAN" BIZTOSÍTJUK, „BELEÉRTVE AZOK ÖSSZES ESETLEGES HIBÁJÁT". A HIKVISION NEM VÁLLAL SEM KIFEJEZETT, SEM TÖRVÉNY ÁLTAL VÉLELMEZETT JÓTÁLLÁST, TÖBBEK KÖZÖTT – DE NEM KORLÁTOZVA – A TERMÉK ÉRTÉKESÍTHETŐSÉGÉRE, MEGFELELŐ MINŐSÉGÉRE, VALAMINT ADOTT CÉLRA VALÓ ALKALMASSÁGÁRA. A TERMÉKET KIZÁRÓLAG SAJÁT FELELŐSSÉGÉRE HASZNÁLHATJA. A HIKVISION SEMMILYEN ESETBEN SEM VÁLLAL FELELŐSSÉGET ÖN FELÉ SEMMILYEN KÜLÖNLEGES, KÖVETKEZMÉNYES, JÁRULÉKOS VAGY KÖZVETETT KÁRÉRT, BELEÉRTVE TÖBBEK KÖZÖTT A TERMÉK HASZNÁLATÁVAL ÖSSZEFÜGGÉSBEN AZ ÜZLETI HASZON ELVESZTÉSÉBŐL, AZ ÜZLETMENET MEGSZAKADÁSÁBÓL, VALAMINT AZ ADATOK VAGY DOKUMENTUMOK ELVESZTÉSÉBŐL EREDŐ KÁROKAT, TÖRTÉNJEN EZ SZERZŐDÉSSZEGÉS VAGY KÁROKOZÁS (BELEÉRTVE A GONDATLANSÁGOT) EREDMÉNYEKÉNT, MÉG AKKOR SEM, HA A HIKVISION VÁLLALATOT TÁJÉKOZTATTÁK AZ ILYEN KÁROK BEKÖVETKEZÉSÉNEK LEHETŐSÉGÉRŐL.

ÖN TUDOMÁSUL VESZI, HOGY AZ INTERNET TERMÉSZETÉBŐL FAKADÓAN REJT KOCKÁZATOKAT, ÉS A HIKVISION SEMMILYEN FELELŐSSÉGET NEM VÁLLAL A RENDELLENES MŰKÖDÉSÉRT, A SZEMÉLYES ADATOK KISZIVÁRGÁSÁÉRT VAGY MÁS OLYAN KÁROKÉRT, AMELYEKET KIBERTÁMADÁSOK, HACKERTÁMADÁSOK, VÍRUSFERTŐZÉSEK VAGY MÁS INTERNETES BIZTONSÁGI VESZÉLYEK OKOZTAK; A HIKVISION AZONBAN KÉRÉSRE IDŐBEN MŰSZAKI TÁMOGATÁST NYÚJT. ÖN ELFOGADJA, HOGY EZT A TERMÉKET KIZÁRÓLAG A VONATKOZÓ TÖRVÉNYI ELŐÍRÁSOK BETARTÁSÁVAL HASZNÁLJA, ÉS HOGY A VONATKOZÓ TÖRVÉNYEKNEK MEGFELELŐ HASZNÁLAT KIZÁRÓLAG AZ ÖN FELELŐSSÉGE. KÜLÖNÖSKÉPPEN AZ ÖN FELELŐSSÉGE, HOGY A TERMÉK HASZNÁLATA SORÁN NE SÉRTSE HARMADIK FÉL JOGAIT, BELEÉRTVE, DE NEM KORLÁTOZVA A NYILVÁNOSSÁGRA, SZELLEMI TULAJDONRA, ADATOK VÉDELMÉRE ÉS EGYÉB SZEMÉLYES ADATOKRA VONATKOZÓ JOGOKAT. A TERMÉKET NEM HASZNÁLHATJA TILTOTT CÉLRA, BELEÉRTVE A TÖMEGPUSZTÍTÓ FEGYVEREK FEJLESZTÉSÉT VAGY GYÁRTÁSÁT, A VEGYI VAGY BIOLÓGIAI FEGYVEREK FEJLESZTÉSÉT VAGY GYÁRTÁSÁT, VALAMINT BÁRMILYEN, ROBBANÁSVESZÉLYES VAGY NEM BIZTONSÁGOS NUKLEÁRIS HASADÓANYAG-CIKLUSSAL KAPCSOLATOS TEVÉKENYSÉGET, ILLETVE EMBERI JOGI VISSZAÉLÉSEKET TÁMOGATÓ MÓDON TÖRTÉNŐ FELHASZNÁLÁST.

HA A JELEN KÉZIKÖNYV ÉS A HATÁLYOS TÖRVÉNY KÖZÖTT ELLENTMONDÁS TAPASZTALHATÓ, AKKOR AZ UTÓBBI A MÉRVADÓ.

Ez a termék és mellékelt tartozékai (ha vannak ilyenek) a „CE" jelzést viselik, és így megfelelnek a rádióberendezésekről szóló 2014/53/EU (RED), az elektromágneses összeférhetőségről szóló 2014/30/EU (EMCD), a kisfeszültségű berendezésekről szóló 2014/35/EU (LVD) és a 2011/65/EU (RoHS) irányelvekben felsorolt vonatkozó harmonizált európai szabványoknak.

2012/19/EU (WEEE-irányelv): Az ezzel a jelzéssel ellátott termékeket nem lehet szelektálatlan kommunális hulladékként elhelyezni az Európai Unióban. A megfelelő újrahasznosítás érdekében vigye vissza ezt a terméket helyi beszállítójához, amikor új, egyenértékű berendezést vásárol, vagy adja le a kijelölt gyűjtőhelyeken. További információért keresse fel az alábbi honlapot: www.recyclethis.info

2006/66/EK (akkumulátorokról szóló irányelv): Ez a termék olyan elemet tartalmaz, amelyet nem lehet szelektálatlan kommunális hulladékként elhelyezni az Európai Unióban. A termékdokumentációban további információkat talál az elemről. Az elem ezzel a jelzéssel van ellátva. A jelzésen megtalálhatók lehetnek a kadmiumot (Cd), ólmot (Pb) vagy higanyt (Hg) jelző betűjelek. A megfelelő újrahasznosítás érdekében vigye vissza ezt a terméket a beszállítójához, vagy vigye egy kijelölt gyűjtőhelyre. További információért keresse fel az alábbi honlapot: www.recyclethis.info

ELEKTROMOS ÁRAM MIATTI FIGYELMEZTETÉS

- A termék használata során az ország és a régió elektromos biztonsági előírásait szigorúan be kell tartani.
- Áramütésveszély! Karbantartás előtt minden tápellátást le kell választani.
- A hálózati aljzatot a készülék közelében kell felszerelni, és az aljzatnak könnyen hozzáférhetőnek kell lennie.
- Ügyeljen a váltakozóáramú hálózati feszültségforráshoz csatlakozó érintkezők megfelelő bekötésére.
- A készülék úgy van kialakítva, hogy szükség esetén IT besorolású tápfeszültség-elosztó rendszerhez csatlakoztatható.

AKKUMULÁTOR-FIGYELMEZTETÉS

1. Ez a készülék nem használható olyan helyen, ahol gyermekek lehetnek jelen.
2. VIGYÁZAT: Az akkumulátor nem megfelelő típusúra cserélése robbanásveszélyt idézhet elő.
3. Az akkumulátor nem megfelelő típussal történő helyettesítése hatástalanná tehet egy biztonsági berendezést (például bizonyos típusú lítiumion-akkumulátorok esetében).
4. Tilos az akkumulátort tűzbe vagy forró sütőbe tenni, illetve az akkumulátort összezúzni vagy felvágni, mert ez robbanást okozhat.
5. Tilos az akkumulátort rendkívül magas környezeti hőmérsékletnek kitenni, mert ez robbanást, illetve gyúlékony folyadék vagy gáz szivárgását idézheti elő.
6. Tilos az akkumulátort rendkívül alacsony légnyomásnak kitenni, mert ez robbanást, illetve gyúlékony folyadék vagy gáz szivárgását okozhatja.
7. A használt akkumulátorok hulladékkezelésekor kövesse az utasításokat.

1. Az akkumulátor nem megfelelő típusúra cserélése robbanásveszélyt idézhet elő.
2. Az akkumulátor nem megfelelő típussal történő helyettesítése hatástalanná tehet egy biztonsági berendezést (például bizonyos típusú lítiumion-akkumulátorok esetében).
3. Tilos az akkumulátort tűzbe vagy forró sütőbe tenni, illetve az akkumulátort összezúzni vagy felvágni, mert ez robbanást okozhat.
4. Tilos az akkumulátort rendkívül magas környezeti hőmérsékletnek kitenni, mert ez robbanást, illetve gyúlékony folyadék vagy gáz szivárgását idézheti elő.
5. Tilos az akkumulátort rendkívül alacsony légnyomásnak kitenni, mert ez robbanást, illetve gyúlékony folyadék vagy gáz szivárgását okozhatja.
6. A használt akkumulátorok hulladékkezelésekor kövesse az utasításokat.

A + a berendezés áramot fogadó vagy leadó pozitív érintkezőjét jelöli. A + a berendezés áramot fogadó vagy leadó negatív érintkezőjét jelöli.

TŰZVESZÉLYRE FIGYELMEZTETÉS

- A készülék csak beton vagy más, nem éghető anyagból készült felületre szerelhető.
- A készülék soros portja kizárólag hibakeresésre szolgál.

TELEPÍTÉSI FIGYELMEZTETÉS

- Ez a készülék nem használható olyan helyen, ahol gyermekek lehetnek jelen.
- Mozgatás, illetve használat során mindig tartsa a berendezést függőleges helyzetben.

1. A készülék telepítését az ebben az útmutatóban leírtak szerint végezze.
2. A balesetveszély elkerülése érdekében a készüléket az üzembe helyezési utasításoknak megfelelően szilárdan a padlóhoz/falhoz kell erősíteni.

Ελληνικά

©2022 Hangzhou Hikvision Digital Technology Co., Ltd. Με την επιφύλαξη παντός δικαιώματος.

Πληροφορίες για το παρόν εγχειρίδιο

Το Εγχειρίδιο περιλαμβάνει οδηγίες για τη χρήση και τη διαχείριση του Προϊόντος. Οι φωτογραφίες, τα διαγράμματα, οι εικόνες και όλες οι άλλες πληροφορίες που ακολουθούν προορίζονται μόνο για περιγραφή και επεξήγηση. Οι πληροφορίες που περιέχονται στο Εγχειρίδιο υπόκεινται σε αλλαγές, χωρίς προειδοποίηση, λόγω ενημερώσεων υλικολογισμικού ή για άλλους λόγους. Βρείτε την τελευταία έκδοση αυτού του Εγχειριδίου στον ιστότοπο της Hikvision (https://www.hikvision.com/).

Συνιστάται να χρησιμοποιήσετε το παρόν Εγχειρίδιο υπό την καθοδήγηση και τη βοήθεια επαγγελματιών εκπαιδευμένων στην υποστήριξη του Προϊόντος.

HIKVISION και άλλα εμπορικά σήματα και λογότυπα της Hikvision αποτελούν ιδιοκτησία της Hikvision σε διάφορες δικαιοδοσίες.

Λοιπά εμπορικά σήματα και λογότυπα που αναφέρονται αποτελούν ιδιοκτησία των αντίστοιχων ιδιοκτητών.

Αποποίηση ευθυνών

ΣΤΟΝ ΜΕΓΙΣΤΟ ΒΑΘΜΟ ΠΟΥ ΕΠΙΤΡΕΠΕΤΑΙ ΑΠΟ ΤΟ ΙΣΧΥΟΝ ΔΙΚΑΙΟ, ΤΟ ΠΑΡΟΝ ΕΓΧΕΙΡΙΔΙΟ ΚΑΙ ΤΟ ΠΡΟΪΟΝ ΠΟΥ ΠΕΡΙΓΡΑΦΕΤΑΙ, ΜΑΖΙ ΜΕ ΤΟΝ ΥΛΙΚΟ ΕΞΟΠΛΙΣΜΟ, ΤΟ ΛΟΓΙΣΜΙΚΟ ΚΑΙ ΤΟ ΥΛΙΚΟΛΟΓΙΣΜΙΚΟ, ΠΑΡΕΧΟΝΤΑΙ «ΩΣ ΕΧΟΥΝ» ΚΑΙ «ΜΕ ΟΛΑ ΤΑ ΣΦΑΛΜΑΤΑ ΚΑΙ ΒΛΑΒΕΣ». Η HIKVISION ΔΕΝ ΠΑΡΕΧΕΙ ΕΓΓΥΗΣΕΙΣ, ΡΗΤΕΣ Ή ΣΙΩΠΗΡΕΣ, ΣΥΜΠΕΡΙΛΑΜΒΑΝΟΜΕΝΩΝ ΕΝΔΕΙΚΤΙΚΑ, ΕΜΠΟΡΕΥΣΙΜΟΤΗΤΑΣ, ΙΚΑΝΟΠΟΙΗΤΙΚΗΣ ΠΟΙΟΤΗΤΑΣ, Ή ΚΑΤΑΛΛΗΛΟΤΗΤΑΣ ΓΙΑ ΣΥΓΚΕΚΡΙΜΕΝΟ ΣΚΟΠΟ. Η ΧΡΗΣΗ ΤΟΥ ΠΡΟΪΟΝΤΟΣ ΑΠΟ ΕΣΑΣ ΓΙΝΕΤΑΙ ΜΕ ΔΙΚΟ ΣΑΣ ΚΙΝΔΥΝΟ. ΣΕ ΚΑΜΙΑ ΠΕΡΙΠΤΩΣΗ Η HIKVISION ΔΕΝ ΕΙΝΑΙ ΥΠΕΥΘΥΝΗ ΑΠΕΝΑΝΤΙ ΣΑΣ ΓΙΑ ΓΙΑ ΟΠΟΙΑΔΗΠΟΤΕ ΕΙΔΙΚΗ, ΑΠΟΘΕΤΙΚΗ, ΣΥΜΠΤΩΜΑΤΙΚΗ Ή ΕΜΜΕΣΗ ΖΗΜΙΑ, ΣΥΜΠΕΡΙΛΑΜΒΑΝΟΜΕΝΩΝ ΜΕΤΑΞΥ ΑΛΛΩΝ, ΖΗΜΙΩΝ ΓΙΑ ΑΠΩΛΕΙΑ ΕΠΙΧΕΙΡΗΜΑΤΙΚΩΝ ΚΕΡΔΩΝ, ΔΙΑΚΟΠΗ ΕΠΙΧΕΙΡΗΜΑΤΙΚΗΣ ΛΕΙΤΟΥΡΓΙΑΣ Ή ΑΠΩΛΕΙΑ ΔΕΔΟΜΕΝΩΝ, ΚΑΤΑΣΤΡΟΦΗ ΣΥΣΤΗΜΑΤΩΝ, Ή ΑΠΩΛΕΙΑ ΤΕΚΜΗΡΙΩΣΗΣ, ΒΑΣΕΙ ΑΘΕΤΗΣΗΣ ΣΥΜΒΑΣΗΣ, ΑΔΙΚΟΠΡΑΞΙΑΣ (ΣΥΜΠΕΡΙΛΑΜΒΑΝΟΜΕΝΗΣ ΤΗΣ ΑΜΕΛΕΙΑΣ), ΕΥΘΥΝΗΣ ΑΠΟΖΗΜΙΩΣΗΣ ΠΡΟΪΟΝΤΟΣ, Ή ΑΛΛΩΣ ΠΩΣ, ΑΚΟΜΗ ΚΑΙ ΕΑΝ Η HIKVISION ΕΧΕΙ ΕΝΗΜΕΡΩΘΕΙ ΓΙΑ ΤΗΝ ΠΙΘΑΝΟΤΗΤΑ ΤΕΤΟΙΩΝ ΖΗΜΙΩΝ Ή ΑΠΩΛΕΙΩΝ.

ΑΝΑΓΝΩΡΙΖΕΤΕ ΟΤΙ Η ΦΥΣΗ ΤΟΥ ΔΙΑΔΙΚΤΥΟΥ ΕΝΕΧΕΙ ΕΓΓΕΝΕΙΣ ΚΙΝΔΥΝΟΥΣ ΑΣΦΑΛΕΙΑΣ, ΚΑΙ Η HIKVISION ΔΕΝ ΑΝΑΛΑΜΒΑΝΕΙ ΟΥΔΕΜΙΑ ΕΥΘΥΝΗ ΓΙΑ ΜΗ ΚΑΝΟΝΙΚΗ ΛΕΙΤΟΥΡΓΙΑ, ΔΙΑΡΡΟΗ ΑΠΟΡΡΗΤΩΝ ΔΕΔΟΜΕΝΩΝ Ή ΑΛΛΕΣ ΖΗΜΙΕΣ ΠΟΥ ΠΡΟΚΥΠΤΟΥΝ ΛΟΓΩ ΚΥΒΕΡΝΟ-ΕΠΙΘΕΣΗΣ, ΕΠΙΘΕΣΗΣ ΧΑΚΕΡ, ΜΟΛΥΝΣΗΣ ΑΠΟ ΙΟ Ή ΑΛΛΟΥΣ ΔΙΑΔΙΚΤΥΑΚΟΥΣ ΚΙΝΔΥΝΟΥΣ ΑΣΦΑΛΕΙΑΣ. ΩΣΤΟΣΟ, Η HIKVISION ΘΑ ΠΑΡΕΧΕΙ ΕΓΚΑΙΡΗ ΤΕΧΝΙΚΗ ΥΠΟΣΤΗΡΙΞΗ, ΕΦ' ΟΣΟΝ ΑΠΑΙΤΗΘΕΙ. ΣΥΜΦΩΝΕΙΤΕ ΝΑ ΧΡΗΣΙΜΟΠΟΙΗΣΕΤΕ ΑΥΤΟ ΤΟ ΠΡΟΪΟΝ ΣΕ ΣΥΜΜΟΡΦΩΣΗ ΜΕ ΟΛΟΥΣ ΤΟΥΣ ΙΣΧΥΟΝΤΕΣ ΝΟΜΟΥΣ, ΚΑΙ ΘΑ ΕΧΕΤΕ ΤΗΝ ΑΠΟΚΛΕΙΣΤΙΚΗ ΕΥΘΥΝΗ ΝΑ ΔΙΑΣΦΑΛΙΖΕΤΕ ΟΤΙ Η ΧΡΗΣΗ ΣΑΣ ΣΥΜΦΩΝΕΙ ΜΕ ΤΟ ΙΣΧΥΟΝ ΔΙΚΑΙΟ. ΕΙΔΙΚΑ, ΕΙΣΤΕ ΥΠΕΥΘΥΝΟΙ ΓΙΑ ΤΗ ΧΡΗΣΗ ΑΥΤΟΥ ΤΟΥ ΠΡΟΪΟΝΤΟΣ ΜΕ ΤΡΟΠΟ ΠΟΥ ΔΕΝ ΠΑΡΑΒΙΑΖΕΙ ΤΑ ΔΙΚΑΙΩΜΑΤΑ ΤΡΙΤΩΝ ΜΕΡΩΝ, ΣΥΜΠΕΡΙΛΑΜΒΑΝΟΜΕΝΩΝ ΕΝΔΕΙΚΤΙΚΑ, ΔΙΚΑΙΩΜΑΤΩΝ ΔΗΜΟΣΙΟΤΗΤΑΣ, ΔΙΚΑΙΩΜΑΤΩΝ ΠΝΕΥΜΑΤΙΚΗΣ ΙΔΙΟΚΤΗΣΙΑΣ, Ή ΠΡΟΣΤΑΣΙΑΣ ΔΕΔΟΜΕΝΩΝ ΚΑΙ ΑΛΛΩΝ ΔΙΚΑΙΩΜΑΤΩΝ ΑΠΟΡΡΗΤΟΥ. ΔΕΝ ΘΑ ΧΡΗΣΙΜΟΠΟΙΗΣΕΤΕ ΑΥΤΟ ΤΟ ΠΡΟΪΟΝ ΓΙΑ ΟΠΟΙΑΔΗΠΟΤΕ ΑΠΑΓΟΡΕΥΜΕΝΗ ΤΕΛΙΚΗ ΧΡΗΣΗ, ΣΥΜΠΕΡΙΛΑΜΒΑΝΟΜΕΝΗΣ ΤΗΣ ΑΝΑΠΤΥΞΗΣ Ή ΠΑΡΑΓΩΓΗΣ ΜΑΖΙΚΗΣ ΚΑΤΑΣΤΡΟΦΗΣ, ΤΗΣ ΑΝΑΠΤΥΞΗΣ Ή ΠΑΡΑΓΩΓΗΣ ΧΗΜΙΚΩΝ Ή ΒΙΟΛΟΓΙΚΩΝ ΟΠΛΩΝ, ΤΥΧΟΝ ΔΡΑΣΤΗΡΙΟΤΗΤΩΝ ΣΕ ΠΛΑΙΣΙΟ ΠΟΥ ΣΧΕΤΙΖΕΤΑΙ ΜΕ ΟΠΟΙΑΔΗΠΟΤΕ ΕΚΡΗΚΤΙΚΑ ΠΥΡΗΝΙΚΗΣ ΕΝΕΡΓΕΙΑΣ Ή ΜΗ ΑΣΦΑΛΟΥΣ ΚΥΚΟΛΟΥ ΠΥΡΗΝΙΚΩΝ ΚΑΥΣΙΜΩΝ, Ή ΠΡΟΣ ΥΠΟΣΤΗΡΙΞΗ ΠΑΡΑΒΙΑΣΕΩΝ ΤΩΝ ΑΝΘΡΩΠΙΝΩΝ ΔΙΚΑΙΩΜΑΤΩΝ.

ΣΕ ΠΕΡΙΠΤΩΣΗ ΤΥΧΟΝ ΔΙΕΝΕΞΕΩΝ ΜΕΤΑΞΥ ΤΟΥ ΠΑΡΟΝΤΟΣ ΕΓΧΕΙΡΙΔΙΟΥ ΚΑΙ ΤΗΣ ΙΣΧΥΟΥΣΑ ΝΟΜΟΘΕΣΙΑΣ, ΠΡΟΤΕΡΑΙΟΤΗΤΑ ΕΧΕΙ Η ΔΕΥΤΕΡΗ.

Αυτό το προϊόν και - όπου ισχύει - τα παρεχόμενα εξαρτήματα φέρουν τη σήμανση «CE» και, κατά συνέπεια, είναι σύμφωνα με τα ισχύοντα εναρμονισμένα ευρωπαϊκά πρότυπα που αναφέρονται στην Οδηγία 2014/53/ΕΕ(RED), την Οδηγία 2014/30/ΕΕ (EMCD), την Οδηγία 2014/35/ΕΕ(LVD) και την Οδηγία 2011/65/ΕΕ (RoHS).

2012/19/ΕΕ (Οδηγία WEEE): Τα προϊόντα που φέρουν το συγκεκριμένο σύμβολο δεν επιτρέπεται να απορρίπτονται με τα μη ταξινομημένα δημοτικά απόβλητα στην Ευρωπαϊκή Ένωση. Για σωστή ανακύκλωση, επιστρέψτε το προϊόν στον τοπικό προμηθευτή, κατά την αγορά αντίστοιχου νέου εξοπλισμού ή απορρίψτε το σε εγκεκριμένα σημεία συλλογής. Για περισσότερες πληροφορίες: www.recyclethis.info.

2006/66/ΕΚ (Οδηγία περί μπαταριών): Το παρόν προϊόν περιέχει μπαταρία η οποία δεν επιτρέπεται να απορρίπτεται με τα μη ταξινομημένα δημοτικά απόβλητα στην Ευρωπαϊκή Ένωση. Ανατρέξτε στην τεκμηρίωση του προϊόντος για συγκεκριμένες πληροφορίες μπαταρίας. Η μπαταρία φέρει το συγκεκριμένο σύμβολο, το οποίο ενδέχεται να περιλαμβάνει γράμματα που υποδηλώνουν την παρουσία καδμίου (Cd), μολύβδου (Pb) ή υδραργύρου (Hg). Για σωστή ανακύκλωση, επιστρέψτε την μπαταρία στον προμηθευτή σας ή σε εγκεκριμένο σημείο συλλογής. Για περισσότερες πληροφορίες: www.recyclethis.info.

ΣΥΣΤΑΣΗ ΠΡΟΣΟΧΗΣ ΓΙΑ ΤΟ ΗΛΕΚΤΡΙΚΟ ΡΕΥΜΑ

- Κατά τη χρήση του προϊόντος, οφείλετε να τηρείτε αυστηρά τους κανονισμούς ηλεκτρικής ασφάλειας του κράτους και της περιοχής σας.
- Κίνδυνος ηλεκτροπληξίας! Αποσυνδέστε όλες τις πηγές τροφοδοσίας πριν από τη συντήρηση.
- Η πρίζα πρέπει να είναι εγκατεστημένη κοντά στον εξοπλισμό και να είναι εύκολα προσβάσιμη.
- Διασφαλίστε τη σωστή καλωδίωση των τερματικών για σύνδεση με κεντρική παροχή ρεύματος AC.
- Ο εξοπλισμός έχει σχεδιαστεί ώστε να τροποποιείται για σύνδεση σε ένα σύστημα διανομής ισχύος IT, όταν απαιτείται.

ΠΡΟΦΥΛΑΞΗ ΓΙΑ ΜΠΑΤΑΡΙΑ

1. Αυτός ο εξοπλισμός δεν είναι κατάλληλος για χρήση σε τοποθεσίες όπου είναι πιθανό να παρευρίσκονται παιδιά.
2. ΠΡΟΣΟΧΗ: Κίνδυνος έκρηξης αν η μπαταρία αντικατασταθεί με λανθασμένο τύπο μπαταρίας.
3. Η ακατάλληλη αντικατάσταση της μπαταρίας με λανθασμένο τύπο μπορεί να ακυρώσει μια προστατευτική διάταξη (για παράδειγμα, στην περίπτωση ορισμένων τύπων μπαταριών λιθίου).
4. Μην πετάτε τη μπαταρία σε φωτιά ή σε θερμό φούρνο, και μην συνθλίβετε ή κόβετε την μπαταρία, κάτι που μπορεί να οδηγήσει σε έκρηξη.
5. Μην αφήνετε την μπαταρία σε περιβάλλον με εξαιρετικά υψηλή θερμοκρασία, το οποίο μπορεί να οδηγήσει σε έκρηξη ή διαρροή εύφλεκτου υγρού ή αερίου.
6. Μην υποβάλετε την μπαταρία σε εξαιρετικά χαμηλή πίεση αέρα, καθώς αυτό μπορεί να οδηγήσει σε έκρηξη ή διαρροή εύφλεκτου υγρού ή αερίου.
7. Απορρίψτε τις χρησιμοποιημένες μπαταρίες σύμφωνα με τις οδηγίες.

1. Κίνδυνος έκρηξης αν η μπαταρία αντικατασταθεί με λανθασμένο τύπο μπαταρίας.
2. Η ακατάλληλη αντικατάσταση της μπαταρίας με λανθασμένο τύπο μπορεί να ακυρώσει μια προστατευτική διάταξη (για παράδειγμα, στην περίπτωση ορισμένων τύπων μπαταριών λιθίου).
3. Μην πετάτε τη μπαταρία σε φωτιά ή σε θερμό φούρνο, και μην συνθλίβετε ή κόβετε την μπαταρία, κάτι που μπορεί να οδηγήσει σε έκρηξη.
4. Μην αφήνετε την μπαταρία σε περιβάλλον με εξαιρετικά υψηλή θερμοκρασία, το οποίο μπορεί να οδηγήσει σε έκρηξη ή διαρροή εύφλεκτου υγρού ή αερίου.
5. Μην υποβάλετε την μπαταρία σε εξαιρετικά χαμηλή πίεση αέρα, καθώς αυτό μπορεί να οδηγήσει σε έκρηξη ή διαρροή εύφλεκτου υγρού ή αερίου.
6. Απορρίψτε τις χρησιμοποιημένες μπαταρίες σύμφωνα με τις οδηγίες.

+ προσδιορίζει τα θετικά τερματικά του εξοπλισμού που χρησιμοποιείται με συνεχές ρεύμα ή δημιουργεί συνεχές ρεύμα. + προσδιορίζει τα αρνητικά τερματικά του εξοπλισμού που χρησιμοποιείται με συνεχές ρεύμα ή δημιουργεί συνεχές ρεύμα.

ΣΥΣΤΑΣΗ ΠΡΟΣΟΧΗΣ ΓΙΑ ΠΥΡΚΑΓΙΑ

- Αυτός ο εξοπλισμός είναι κατάλληλος μόνο για εγκατάσταση σε τσιμέντο ή άλλη μη εύφλεκτη επιφάνεια.
- Η σειριακή θύρα του εξοπλισμού χρησιμοποιείται μόνο για εντοπισμό σφαλμάτων.

ΠΡΟΦΥΛΑΞΗ ΓΙΑ ΤΗΝ ΕΓΚΑΤΑΣΤΑΣΗ

- Αυτός ο εξοπλισμός δεν είναι κατάλληλος για χρήση σε τοποθεσίες όπου είναι πιθανό να παρευρίσκονται παιδιά.
- Κρατάτε τον εξοπλισμό κατακόρυφα προς τα κάτω κατά τη μετακίνηση ή τη χρήση.

1. Εγκαταστήστε τον εξοπλισμό σύμφωνα με τις οδηγίες σε αυτό το εγχειρίδιο.
2. Για την αποφυγή τραυματισμών, αυτός ο εξοπλισμός πρέπει να είναι στερεωμένος καλά στο δάπεδο/τοίχο σύμφωνα με τις οδηγίες εγκατάστασης.

Polski

©2022 Hangzhou Hikvision Digital Technology Co., Ltd. Wszelkie prawa zastrzeżone.

Opis podręcznika

Podręcznik zawiera instrukcje dotyczące korzystania z produktu i obchodzenia się z nim. Zdjęcia, rysunki, wykresy i pozostałe informacje zamieszczono w tym dokumencie wyłącznie dla celów informacyjnych i opisowych. Informacje zamieszczone w podręczniku mogą ulec zmianie bez powiadomienia w związku z aktualizacjami oprogramowania układowego lub w innych okolicznościach. Najnowsza wersja tego podręcznika jest dostępna w witrynie internetowej firmy Hikvision (https://www.hikvision.com/).

Oprócz tego podręcznika należy korzystać z porad specjalistów z działu pomocy technicznej związanej z produktem.

HIKVISION oraz inne znaki towarowe i logo Hikvision są własnością firmy Hikvision w różnych jurysdykcjach.

Inne znaki towarowe i logo użyte w podręczniku należą do odpowiednich właścicieli.

Zastrzeżenia prawne

W PEŁNYM ZAKRESIE DOZWOLONYM PRZEZ OBOWIĄZUJĄCE PRAWO TEN PODRĘCZNIK, OPISANY PRODUKT I ZWIĄZANE Z NIM WYPOSAŻENIE ORAZ OPROGRAMOWANIE APLIKACYJNE I UKŁADOWE SĄ UDOSTĘPNIANE BEZ GWARANCJI. FIRMA HIKVISION NIE UDZIELA ŻADNYCH WYRAŹNYCH ANI DOROZUMIANYCH GWARANCJI, TAKICH JAK GWARANCJE DOTYCZĄCE PRZYDATNOŚCI HANDLOWEJ, JAKOŚCI LUB PRZYDATNOŚCI DO OKREŚLONEGO CELU. UŻYTKOWNIK KORZYSTA Z PRODUKTU NA WŁASNE RYZYKO. NIEZALEŻNIE OD OKOLICZNOŚCI FIRMA HIKVISION NIE PONOSI ODPOWIEDZIALNOŚCI ZA STRATY SPECJALNE, NASTĘPCZE, UBOCZNE LUB POŚREDNIE, TAKIE JAK STRATA OCZEKIWANYCH ZYSKÓW Z DZIAŁALNOŚCI BIZNESOWEJ, PRZERWY W DZIAŁALNOŚCI BIZNESOWEJ, USZKODZENIE SYSTEMÓW ALBO STRATA DANYCH LUB DOKUMENTACJI, WYNIKAJĄCE Z NARUSZENIA UMOWY, PRZEWINIENIA (ŁĄCZNIE Z ZANIEDBANIEM), ODPOWIEDZIALNOŚCI ZA PRODUKT LUB INNYCH OKOLICZNOŚCI, ZWIĄZANE Z UŻYCIEM TEGO PRODUKTU, NAWET JEŻELI FIRMA HIKVISION ZOSTAŁA POINFORMOWANA O MOŻLIWOŚCI WYSTĄPIENIA TAKICH SZKÓD LUB STRAT. UŻYTKOWNIK PRZYJMUJE DO WIADOMOŚCI, ŻE KORZYSTANIE Z INTERNETU JEST ZWIĄZANE Z ZAGROŻENIAMI DLA BEZPIECZEŃSTWA, A FIRMA HIKVISION NIE PONOSI ODPOWIEDZIALNOŚCI ZA NIEPRAWIDŁOWE FUNKCJONOWANIE, WYCIEK POUFNYCH INFORMACJI LUB INNE SZKODY WYNIKAJĄCE Z ATAKU CYBERNETYCZNEGO, ATAKU HAKERA, DZIAŁANIA WIRUSÓW LUB INNYCH ZAGROŻEŃ DLA BEZPIECZEŃSTWA W INTERNECIE. FIRMA HIKVISION ZAPEWNI JEDNAK TERMINOWĄ POMOC TECHNICZNĄ, JEŻELI BĘDZIE TO WYMAGANE. UŻYTKOWNIK ZOBOWIĄZUJE SIĘ DO KORZYSTANIA Z PRODUKTU ZGODNIE Z PRZEPISAMI I PRZYJMUJE DO WIADOMOŚCI, ŻE JEST ZOBOWIĄZANY DO ZAPEWNIENIA ZGODNOŚCI UŻYCIA PRODUKTU Z PRZEPISAMI. W SZCZEGÓLNOŚCI UŻYTKOWNIK JEST ZOBOWIĄZANY DO KORZYSTANIA Z PRODUKTU W SPOSÓB, KTÓRY NIE NARUSZA PRAW STRON TRZECICH, DOTYCZĄCYCH NA PRZYKŁAD WIZERUNKU KOMERCYJNEGO, WŁASNOŚCI INTELEKTUALNEJ LUB OCHRONY DANYCH I PRYWATNOŚCI. UŻYTKOWNIK NIE BĘDZIE UŻYWAĆ PRODUKTU DO CELÓW ZABRONIONYCH, TAKICH JAK OPRACOWANIE LUB PRODUKCJA BRONI MASOWEGO RAŻENIA ALBO BRONI CHEMICZNEJ LUB BIOLOGICZNEJ ORAZ DZIAŁANIA ZWIĄZANE Z WYBUCHOWYMI MATERIAŁAMI NUKLEARNYMI, NIEBEZPIECZNYM CYKLEM PALIWOWYM LUB ŁAMANIEM PRAW CZŁOWIEKA.

W PRZYPADKU NIEZGODNOŚCI NINIEJSZEGO PODRĘCZNIKA Z OBOWIĄZUJĄCYM PRAWEM, WYŻSZY PRIORYTET BĘDZIE MIAŁO OBOWIĄZUJĄCE PRAWO.

Ten produkt i ewentualnie dostarczone razem z nim akcesoria oznaczono symbolem „CE" potwierdzającym zgodność z odpowiednimi ujednoliconymi normami europejskimi, uwzględnionymi w dyrektywie 2014/53/EU w sprawie udostępniania na rynku urządzeń radiowych (RED), dyrektywie 2014/30/EU dotyczącej kompatybilności elektromagnetycznej (EMCD), dyrektywie 2014/35/EU dotyczącej sprzętu elektrycznego przewidzianego do stosowania w określonych granicach napięcia (LVD) i dyrektywie 2011/65/EU w sprawie ograniczenia stosowania niektórych niebezpiecznych substancji w sprzęcie elektrycznym (RoHS).

Dyrektywa 2012/19/EU w sprawie zużytego sprzętu elektrycznego i elektronicznego (WEEE): Produktów oznaczonych tym symbolem nie wolno utylizować na obszarze Unii Europejskiej jako niesegregowane odpady komunalne. Aby zapewnić prawidłowy recykling tego produktu, należy zwrócić go do lokalnego dostawcy przy zakupie równoważnego nowego urządzenia lub utylizować go w wyznaczonym punkcie selektywnej zbiórki odpadów. Aby uzyskać więcej informacji, skorzystaj z witryny internetowej www.recyclethis.info

Dyrektywa 2006/66/EC w sprawie baterii i akumulatorów: Ten produkt zawiera baterię, której nie wolno utylizować na obszarze Unii Europejskiej jako niesegregowane odpady komunalne. Szczegółowe informacje dotyczące baterii zamieszczono w dokumentacji produktu. Bateria jest oznaczona tym symbolem, który może także zawierać litery wskazujące na zawartość kadmu (Cd), ołowiu (Pb) lub rtęci (Hg). Aby zapewnić prawidłowy recykling baterii, należy zwrócić ją do dostawcy lub przekazać do wyznaczonego punktu zbiórki. Aby uzyskać więcej informacji, skorzystaj z witryny internetowej www.recyclethis.info

PRZESTROGA DOTYCZĄCA WYPOSAŻENIA ELEKTRYCZNEGO

– Produkt powinien być użytkowany zgodnie z rozporządzeniami dotyczącymi bezpiecznego korzystania z urządzeń elektrycznych, obowiązującymi w danym kraju lub regionie.
– Zagrożenie porażeniem prądem elektrycznym! Przed wykonaniem prac konserwacyjnych należy odłączyć wszystkie źródła zasilania.
– Gniazdo sieci elektrycznej powinno być zainstalowane w łatwo dostępnym miejscu w pobliżu urządzenia.
– Należy upewnić się, że przewody są prawidłowo podłączone do złączy sieci elektrycznej.
– Urządzenie zostało zaprojektowane w sposób umożliwiający przystosowanie do zasilania z sieci elektrycznej w konfiguracji IT.

PRZESTROGA DOTYCZĄCA BATERII

1. Urządzenie nie powinno być używane w lokalizacjach, w których mogą przebywać dzieci.
2. PRZESTROGA: Zainstalowanie nieodpowiedniej baterii może spowodować wybuch.
3. Zainstalowanie nieodpowiedniej baterii może spowodować zagrożenie (dotyczy to na przykład niektórych baterii litowych).
4. Wrzucenie baterii do ognia lub rozgrzanego pieca albo zgniecenie lub przecięcie baterii może spowodować wybuch.
5. Wysoka temperatura w otoczeniu może spowodować wybuch baterii albo wyciek palnej cieczy lub gazu.
6. Ekstremalnie niskie ciśnienie powietrza w otoczeniu może spowodować wybuch baterii albo wyciek palnej cieczy lub gazu.
7. Zużyte baterie należy utylizować zgodnie z instrukcjami.

1. Zainstalowanie nieodpowiedniej baterii może spowodować wybuch.
2. Zainstalowanie nieodpowiedniej baterii może spowodować zagrożenie (dotyczy to na przykład niektórych baterii litowych).
3. Wrzucenie baterii do ognia lub rozgrzanego pieca albo zgniecenie lub przecięcie baterii może spowodować wybuch.
4. Wysoka temperatura w otoczeniu może spowodować wybuch baterii albo wyciek palnej cieczy lub gazu.
5. Ekstremalnie niskie ciśnienie powietrza w otoczeniu może spowodować wybuch baterii albo wyciek palnej cieczy lub gazu.
6. Zużyte baterie należy utylizować zgodnie z instrukcjami.

Symbol „+" oznacza dodatnie styki prądu stałego w urządzeniu. Symbol „+" oznacza ujemne styki prądu stałego w urządzeniu.

PRZESTROGA DOTYCZĄCA ZAGROŻENIA POŻAROWEGO

– Urządzenie powinno być instalowane wyłącznie na betonie lub innych podłożach niepalnych.
– Złącze szeregowe urządzenia jest używane wyłącznie do debugowania.

PRZESTROGA DOTYCZĄCA INSTALACJI

– Urządzenie nie powinno być używane w lokalizacjach, w których mogą przebywać dzieci.
– Podczas przenoszenia urządzenia lub korzystania z niego należy utrzymywać je pionowo.

1. Urządzenie należy zainstalować zgodnie z instrukcjami podanymi w tym podręczniku.
2. Aby zapobiec zranieniu, należy przymocować urządzenie do podłogi/ściany zgodnie z instrukcjami instalacyjnymi.

Hrvatski

©2022 Hangzhou Hikvision Digital Technology Co., Ltd. Sva prava pridržana.

O Priručniku

Priručnik uključuje upute za uporabu i upravljanje proizvodom. Slike, dijagrami i sve ostale informacije u daljnjem tekstu služe samo u svrhu opisa i objašnjenja. Informacije sadržane u ovom Priručniku podložne su izmjeni, bez upozorenja, zbog ažuriranja ugrađenog softvera ili drugih razloga. Molimo potražite najnoviju verziju ovog priručnika na web stranici Hikvision (https://www.hikvision.com/).

Molimo koristite ovaj priručnik uz smjernice i pomoć stručnjaka obučenih za podršku proizvodu.

HIKVISION i drugi zaštitni znaci i logotipi tvrtke Hikvision vlasništvo su tvrtke Hikvision u raznim državama.

Drugi navedeni znaci i logotipi u pojedinačnom su vlasništvu.

Odricanje

DO MAKSIMALNOG OBUJMA DOZVOLJENOG PRIMJENJIVIM ZAKONOM, OVAJ PRIRUČNIK I OPISANI PROIZVOD, SA SVOJIM HARDVEROM, SOFTVEROM I FIRMVEROM DAJU SE „KAKVI JESU" I „SA SVIM GREŠKAMA I POGREŠKAMA". HIKVISION NE DAJE JAMSTVA, IZRIČITA ILI PODRAZUMIJEVANA, UKLJUČUJUĆI BEZ OGRANIČENJA, PRODAJNOST, ZADOVOLJAVAJUĆU KVALITETU ILI PRILAGODLJIVOST ZA ODREĐENU SVRHU. KORIŠTENJE PROIZVODA NA VLASTITI RIZIK. TVRTKA HIKVISION NI U KOJEM SLUČAJU NIJE ODGOVORNA ZA BILO KOJU POSEBNU, POSLJEDIČNU, SPOREDNU ILI NEIZRAVNU ŠTETU, UKLJUČUJUĆI, IZMEĐU OSTALIH, ŠTETU ZA GUBITAK POSLOVNE DOBITI, PREKID POSLOVANJA, ILI GUBITKA PODATAKA, KORUPCIJE SUSTAVA, ILI GUBITKA DOKUMENTACIJE, BILO TEMELJENO NA POVREDI UGOVORA, DELIKTU (UKLJUČUJUĆI NEHAJ), ODGOVORNOSTI ZA PROIZVOD, ILI INAČE U VEZI S KORIŠTENJEM PROIZVODA, ČAK I AKO JE HIKVISION BIO UPOZOREN O MOGUĆNOSTI TAKVIH ŠTETA ILI GUBITKA.

PRIZNAJETE DA PRIRODA INTERNETA PREDSTAVLJA NEPOSREDNE SIGURNOSNE RIZIKE, I HIKVISION NE PREUZIMA NIKAKVU ODGOVORNOST ZA NEUOBIČAJEN RAD, POVREDU PRIVATNOSTI ILI DRUGE ŠTETE PROIZAŠLE IZ CYBER NAPADA, NAPADA HAKERA, ZARAZE VIRUSOM, ILI DRUGIH SIGURNOSNIH INTERNETSKIH RIZIKA; MEĐUTIM, HIKVISION ĆE OSIGURATI PRAVOVREMENU TEHNIČKU PODRŠKU AKO JE POTREBNO. PRIHVAĆATE KORISTITI OVAJ PROIZVOD U SKLADU SA SVIM PRIMJENJIVIM ZAKONIMA, I VI STE ISKLJUČIVO ODGOVORNI ZA OSIGURAVANJE DA JE VAŠE KORIŠTENJE U SKLADU SA PRIMJENJIVIM ZAKONOM. POSEBNO STE ODGOVORNI ZA KORIŠTENJE OVOG PROIZVODA NA NAČIN KOJI NE KRŠI PRAVA TREĆIH STRANA, UKLJUČUJUĆI BEZ OGRANIČENJA, PRAVA JAVNOSTI, PRAVA INTELEKTUALNOG VLASNIŠTVA, ILI ZAŠTITE PODATAKA I DRUGIH PRAVA PRIVATNOSTI. NE SMIJETE KORISTITI OVAJ PROIZVOD U BILO KOJE ZABRANJENE KRAJNJE SVRHE, UKLJUČUJUĆI RAZVOJ ILI PROIZVODNJU ORUŽJA ZA MASOVNO UNIŠTENJE, RAZVOJ ILI PROIZVODNJU KEMIJSKOG ILI BIOLOŠKOG ORUŽJA, BILO KOJE AKTIVNOSTI U KONTEKSTU POVEZANOM S BILO KAKVIM NUKLEARNIM EKSPLOZIVOM ILI NESIGURNIM NUKLEARNIM GORIVNIM CIKLUSOM, ILI U PODRŠCI ZLOUPORABI LJUDSKIH PRAVA.

U SLUČAJU BILO KAKVIH SUKOBA IZMEĐU OVOG PRIRUČNIKA I VAŽEĆEG ZAKONA, ZAKON ĆE PREVLADATI.

Ovaj proizvod i – ako je primjenjivo – priloženi dodaci označeni su oznakom „CE" te su stoga u skladu s primjenjivim usklađenim europskim normama navedenim u Direktivi 2014/53/EU o radijskoj opremi (RED), Direktivi 2014/30/EU o elektromagnetskoj kompatibilnosti (EMCD), Direktivi 2014/35/EU o niskom naponu, Direktivi 2011/65/EU o ograničenju uporabe određenih opasnih tvari u električnoj i elektroničkoj opremi (RoHS).

Direktivi 2012/19/EU o otpadnoj električnoj i elektroničkoj opremi (OEEO): Proizvodi označeni ovim simbolom ne mogu se odlagati kao nerazvrstani komunalni otpad u Europskoj uniji. Za pravilnu reciklažu, vratite ovaj proizvod lokalnom dobavljaču pri kupnji istovjetne nove opreme, ili ga odložite na mjestima predviđenim za prikupljanje. Za više informacija posjetite: www.recyclethis.info.

2006/66/EC (direktiva o baterijama): Ovaj proizvod sadrži bateriju koja se ne može odlagati kao nerazvrstani komunalni otpad u Europskoj uniji. Pogledajte dokumentaciju proizvoda za određene informacije o baterijama. Baterija je označena ovim simbolom, što može uključivati slova za označavanje kadmija (Cd), olova (Pb) ili žive (Hg). Za pravilnu reciklažu, vratite bateriju svom dobavljaču ili na mjesto predviđeno za odlaganje. Za više informacija posjetite: www.recyclethis.info.

UPOZORENJA O STRUJI

- Pri korištenju proizvoda, morate se strogo pridržavati električnih sigurnosnih propisa u zemlji i regiji.
- Opasnost od strujnog udara! Prije održavanja odspojite sve izvore napajanja.
- Utičnica mora biti ugrađena u blizini opreme i mora biti lako dostupna.
- Osigurajte ispravno ožičenje terminala za spajanje na mrežni napon.
- Oprema je dizajnirana, prema potrebi, izmijenjena za povezivanje s IT sustavom distribucije električne energije.

UPOZORENJA O BATERIJI

1. Ova oprema nije prikladna za upotrebu na mjestima gdje će djeca vjerojatno biti prisutna.
2. OPREZ: Ako se baterija zamijeni neispravnom vrstom postoji opasnost od eksplozije.
3. Nepravilna zamjena baterije s neispravnom vrstom može poništiti zaštitnu mjeru (na primjer, u slučaju nekih vrsta litijevih baterija).
4. Bateriju nemojte bacati u vatru ili vruću pećnicu, niti je mehanički drobiti ili rezati, što može dovesti do eksplozije.
5. Ne ostavljajte bateriju u okruženju s vrlo visokim temperaturama, što može dovesti do eksplozije ili curenja zapaljive tekućine ili plina.
6. Ne izlažite bateriju izuzetno niskom tlaku zraka, što može dovesti do eksplozije ili curenja zapaljive tekućine ili plina.
7. Zbrinite istrošene baterije prema uputama.

1. Ako se baterija zamijeni neispravnom vrstom postoji opasnost od eksplozije.
2. Nepravilna zamjena baterije s neispravnom vrstom može poništiti zaštitnu mjeru (na primjer, u slučaju nekih vrsta litijevih baterija).
3. Bateriju nemojte bacati u vatru ili vruću pećnicu, niti je mehanički drobiti ili rezati, što može dovesti do eksplozije.
4. Ne ostavljajte bateriju u okruženju s vrlo visokim temperaturama, što može dovesti do eksplozije ili curenja zapaljive tekućine ili plina.
5. Ne izlažite bateriju izuzetno niskom tlaku zraka, što može dovesti do eksplozije ili curenja zapaljive tekućine ili plina.
6. Zbrinite istrošene baterije prema uputama.

+ identificira pozitivne terminale na uređajima koji koriste ili generiraju istosmjernu struju.
+ identificira negativne terminale na uređajima koji koriste ili generiraju istosmjernu struju.

UPOZORENJA NA POŽAR

- Ova je oprema prikladna samo za montažu na beton ili na druge nezapaljive površine.
- Serijski priključak opreme se koristi samo za ispravljanje grešaka.

UPOZORENJA O POSTAVLJANJU

- Ova oprema nije prikladna za upotrebu na mjestima gdje će djeca vjerojatno biti prisutna.
- Prilikom pomicanja ili korištenja držite opremu okomito dolje.

1. Instalirajte opremu prema uputama u ovom priručniku.
2. Ova oprema mora biti čvrsto pričvršćena na pod/zid u skladu s uputama za ugradnju kako biste spriječili ozljede.

Română

©2022 Hangzhou Hikvision Digital Technology Co., Ltd. Toate drepturile rezervate.

Despre acest Manual

Manualul include instrucţiuni pentru utilizarea şi gestionarea Produsului. Fotografiile, diagramele, imaginile şi toate celelalte informaţii de mai jos sunt doar pentru descriere şi explicaţii. Informaţiile conţinute în Manualul pot fi modificate, fără notificare prealabilă, din cauza actualizărilor firmware-ului sau din alte motive. Vă rugăm să găsiţi cea mai recentă versiune a acestui manual pe site-ul web Hikvision (https://www.hikvision.com/).

Vă rugăm să folosiţi acest Manual sub îndrumarea şi cu asistenţa unor profesionişti instruiţi în domeniul asistenţei pentru produs.

HIKVISION şi alte mărci comerciale şi sigle ale Hikvision reprezintă proprietatea Hikvision în diferite jurisdic ii.

Alte mărci comerciale şi logo-uri menţionate sunt proprietăţile proprietarilor respectivi.

Precizări legale

ÎN MĂSURA MAXIMĂ PERMISĂ DE LEGISLAŢIA APLICABILĂ, ACEST MANUAL ŞI PRODUSUL DESCRIS, ÎMPREUNĂ CU HARDWARE-UL, SOFTWARE-UL ŞI FIRMWARE-UL SĂU, SUNT FURNIZATE „CA ATARE" ŞI „CU TOATE DEFECTELE ŞI ERORILE". HIKVISION NU OFERĂ NICIO GARANŢIE, EXPRESĂ SAU IMPLICITĂ, INCLUSIV, DAR FĂRĂ A SE LIMITA LA, COMERCIALIZAREA, CALITATEA SATISFĂCĂTOARE SAU ADECVAREA LA UN ANUMIT SCOP. UTILIZAREA PRODUSULUI DE CĂTRE DVS. ESTE PE PROPRIU RISC. ÎN NICI UN CAZ HIKVISION NU VA FI RESPONSABIL FAŢĂ DE DVS. PENTRU ORICE DAUNE SPECIALE, CONSECVENTE, ACCIDENTALE SAU INDIRECTE, INCLUSIV, PRINTRE ALTELE, DAUNE PENTRU PIERDEREA PROFITURILOR DIN AFACERI, ÎNTRERUPEREA ACTIVITĂŢII SAU PIERDEREA DATELOR, CORUPŢIA SISTEMELOR SAU PIERDEREA DOCUMENTAŢIEI, FIE CĂ SE BAZEAZĂ PE ÎNCĂLCAREA CONTRACTULUI, DELICT (INCLUSIV NEGLIJENŢĂ), RĂSPUNDEREA PRODUSULUI SAU ÎN ALT MOD, ÎN LEGĂTURĂ CU UTILIZAREA PRODUSULUI, CHIAR DACĂ HIKVISION A FOST INFORMAT CU PRIVIRE LA POSIBILITATEA UNOR ASTFEL DE DAUNE SAU PIERDERI.

RECUNOAŞTEŢI CĂ NATURA INTERNETULUI IMPLICĂ RISCURI DE SECURITATE INERENTE, IAR HIKVISION NU ÎŞI ASUMĂ NICIO RESPONSABILITATE PENTRU FUNCŢIONAREA ANORMALĂ, SCURGEREA DE INFORMAŢII PRIVATE SAU ALTE DAUNE REZULTATE DIN ATACURI CIBERNETICE, ATACURI ALE HACKERILOR, INFECŢII CU VIRUŞI SAU ALTE RISCURI DE SECURITATE PE INTERNET; CU TOATE ACESTEA, HIKVISION VA OFERI ASISTENŢĂ TEHNICĂ ÎN TIMP UTIL, DACĂ ESTE NECESAR. SUNTEŢI DE ACORD SĂ UTILIZAŢI ACEST PRODUS ÎN CONFORMITATE CU TOATE LEGILE APLICABILE ŞI SUNTEŢI SINGURUL RESPONSABIL PENTRU A VĂ ASIGURA CĂ UTILIZAREA DVS. ESTE ÎN CONFORMITATE CU LEGISLAŢIA APLICABILĂ. ÎN SPECIAL, SUNTEŢI RESPONSABIL, PENTRU UTILIZAREA ACESTUI PRODUS ÎNTR-UN MOD CARE NU ÎNCALCĂ DREPTURILE TERŢILOR, INCLUSIV, FĂRĂ LIMITARE, DREPTURILE DE PUBLICITATE, DREPTURILE DE PROPRIETATE INTELECTUALĂ SAU PROTECŢIA DATELOR ŞI ALTE DREPTURI DE CONFIDENŢIALITATE. NU VEŢI UTILIZA ACEST PRODUS PENTRU UTILIZĂRI FINALE INTERZISE, INCLUSIV PENTRU DEZVOLTAREA SAU PRODUCEREA DE ARME DE DISTRUGERE ÎN MASĂ, DEZVOLTAREA SAU PRODUCEREA DE ARME CHIMICE SAU BIOLOGICE, ORICE ACTIVITĂŢI ÎN CONTEXTUL ORICĂRUI CICLU NUCLEAR EXPLOZIV SAU NESIGUR AL COMBUSTIBILULUI NUCLEAR SAU ÎN SPRIJINUL OAMENILOR ABUZURI DE DREPTURI.

ÎN EVENTUALITATEA UNUI CONFLICT ÎNTRE ACEST MANUAL ŞI LEGISLA IA APLICABILĂ, VA AVEA PRIORITATE ULTIMA DINTRE ACESTEA.

Acest produs şi – după caz – accesoriile furnizate sunt marcate cu the supplied accessories too are marked with „CE", astfel că sunt conforme cu standardele europene armonizate aplicabile prezentate în Directiva 2014/53/UE (DER), Directiva 2014/30/UE (DCME), Directiva 2014/35/UE (DTJ), Directiva 2011/65/UE (RSP).

2012/19/UE (directiva DEEE): Produsele marcate cu acest simbol nu pot fi aruncate ca deşeuri municipale nesortate în Uniunea Europeană. Pentru o reciclare adecvată, returnaţi acest produs furnizorului local la achiziţionarea unui echipament nou echivalent sau aruncaţi-l la punctele de colectare desemnate. Pentru mai multe informaţii, consultaţi: www.recyclethis.info

2006/66/CE (directiva privind bateriile): Acest produs conţine o baterie care nu poate fi eliminată ca deşeuri municipale nesortate în Uniunea Europeană. Consultaţi documentaţia produsului pentru informaţii specifice despre baterie. Bateria este marcată cu acest simbol, care poate include litere pentru a indica cadmiul (Cd), plumbul (Pb) sau mercurul (Hg). Pentru o reciclare corectă, returnaţi bateria furnizorului dvs. sau la un punct de colectare desemnat. Pentru mai multe informaţii, consultaţi: www.recyclethis.info

ATENŢIONARE – PERICOL DE ELECTROCUTARE

- În utilizarea produsului, trebuie să respectaţi cu stricteţe reglementările de siguranţă electrică naţionale şi regionale.
- Pericol de electrocutare! Deconectaţi toate sursele de alimentare înainte de întreţinere.
- Priza de curent trebuie să fie instalată în apropierea echipamentului şi trebuie să fie uşor accesibilă.
- Asiguraţi-vă că terminalele sunt cablate corect pentru conectarea la o reţea de alimentare cu curent alternativ.
- Echipamentul a fost proiectat şi, atunci când este necesar, modificat pentru conectarea la un sistem de distribuţie a energiei IT.

ATENŢIONARE PRIVIND BATERIA

1. Acest echipament nu este adecvat pentru utilizarea în locaţii în care este posibil să fie prezenţi copii.
2. ATENŢIE: Risc de explozie dacă bateria este înlocuită cu una de tip incorect.
3. Înlocuirea necorespunzătoare a bateriei cu un tip incorect poate anula o protecţie (de exemplu, în cazul unor tipuri de baterii cu litiu).
4. Nu aruncaţi bateria în foc sau într-un cuptor încins şi nici nu zdrobiţi sau tăiaţi mecanic bateria, deoarece aceasta poate provoca o explozie.
5. Nu lăsaţi bateria într-un mediu înconjurător cu temperaturi extrem de ridicate, ceea ce poate duce la o explozie sau la scurgerea de lichid sau gaz inflamabil.
6. Nu supuneţi bateria la o presiune extrem de scăzută a aerului, care poate duce la o explozie sau la scurgerea de lichid sau gaz inflamabil.
7. Aruncaţi bateriile uzate în conformitate cu instrucţiunile.

1. Risc de explozie dacă bateria este înlocuită cu una de tip incorect.
2. Înlocuirea necorespunzătoare a bateriei cu un tip incorect poate anula o protecţie (de exemplu, în cazul unor tipuri de baterii cu litiu).
3. Nu aruncaţi bateria în foc sau într-un cuptor încins şi nici nu zdrobiţi sau tăiaţi mecanic bateria, deoarece aceasta poate provoca o explozie.
4. Nu lăsaţi bateria într-un mediu înconjurător cu temperaturi extrem de ridicate, ceea ce poate duce la o explozie sau la scurgerea de lichid sau gaz inflamabil.
5. Nu supuneţi bateria la o presiune extrem de scăzută a aerului, care poate duce la o explozie sau la scurgerea de lichid sau gaz inflamabil.
6. Aruncaţi bateriile uzate în conformitate cu instrucţiunile.

+ identifică terminalul (terminalele) pozitiv(e) al(e) echipamentului care este utilizat cu curent continuu sau care generează curent continuu. + identifică terminalul (terminalele) negativ (negative) al (ale) echipamentului cu care este utilizat sau care generează curent alternativ.

ATENŢIONARE – PERICOL DE INCENDIU

- Acest echipament este potrivit numai pentru montare pe suprafeţe de beton sau pe alte suprafeţe incombustibile.
- Portul serial al echipamentului este utilizat doar pentru depanare.

PRECAUŢIE CU PRIVIRE LA MONTARE

- Acest echipament nu este adecvat pentru utilizarea în locaţii în care este posibil să fie prezenţi copii.
- Menţineţi echipamentul orientat în jos în poziţie verticală atunci când îl deplasaţi sau utilizaţi.

1. Instalaţi echipamentul conform instrucţiunilor din acest manual.
2. Pentru a preveni rănirea, acest echipament trebuie să fie fixat ferm pe podea/perete, în conformitate cu instrucţiunile de instalare.

Українська

©2022 Hangzhou Hikvision Digital Technology Co., Ltd. Усі права застережено.

Про цю Інструкцію

Ця Інструкція містить вказівки з використання Виробу та керування ним. Рисунки, діаграми, зображення та вся інша інформація в цьому документі надається лише для опису та пояснення. Інформація, що міститься в Інструкції, може змінюватися без попередження внаслідок оновлення прошивки чи з інших причин. З останньою версією цієї інструкції можна ознайомитися на вебсайті Hikvision (https://www.hikvision.com/).

Використовуйте Інструкцію під наглядом фахівців, які навчені обслуговувати Виріб.

HIKVISION та інші торгові марки компанії Hikvision і логотипи є власністю компанії Hikvision у різних юрисдикціях.

Інші наведені торгові марки та логотипи є власністю їх відповідних власників.

Обмеження відповідальності

В МАКСИМАЛЬНИХ МЕЖАХ, ДОЗВОЛЕНИХ ЗАСТОСОВУВАНИМ ЗАКОНОМ, ЦЕ КЕРІВНИЦТВО ТА ОПИСАНИЙ ВИРІБ, З ЙОГО АПАРАТНИМ, ПРОГРАМНИМ ТА МІКРОПРОГРАМНИМ ЗАБЕЗПЕЧЕННЯМ, НАДАЮТЬСЯ «ЯК Є» ТА «ЗІ ВСІМА НЕДОЛІКАМИ ТА ПОМИЛКАМИ». HIKVISION НЕ НАДАЄ ЖОДНИХ ГАРАНТІЙ, ЯВНИХ АБО ОЧІКУВАНИХ, ВКЛЮЧАЮЧИ, БЕЗ ОБМЕЖЕНЬ, КОМЕРЦІЙНІ ЯКОСТІ, ЗАДОВІЛЬНУ ЯКІСТЬ АБО ПРИДАТНІСТЬ ДЛЯ ХАРАКТЕРНОЇ МЕТИ. ВИКОРИСТАННЯ ВИРОБУ ВІДБУВАЄТЬСЯ НА ВАШ ВЛАСНИЙ РИЗИК. КОМПАНІЯ HIKVISION НІ В ЯКОМУ РАЗІ НЕ НЕСЕ ВІДПОВІДАЛЬНОСТІ ПЕРЕД ВАМИ ЗА БУДЬ-ЯКІ СПЕЦІАЛЬНІ, ЛОГІЧНО ВИТІКАЮЧІ, ВИПАДКОВІ АБО НЕПРЯМІ ЗБИТКИ, ВКЛЮЧАЮЧИ, КРІМ ІНШОГО, ПОШКОДЖЕННЯ, ЩО ВЕДУТЬ ДО ВТРАТИ КОМЕРЦІЙНОГО ПРИБУТКУ, ПЕРЕРИВАННЯ ДІЛОВОЇ АКТИВНОСТІ АБО ВТРАТИ ДАНИХ, ПСУВАННЯ СИСТЕМ АБО ВТРАТИ ДОКУМЕНТАЦІЇ, НЕВАЖЛИВО, ЧИ ВНАСЛІДОК ПОРУШЕННЯ КОНТРАКТУ, ЦИВІЛЬНОГО ПРАВОПОРУШЕННЯ (ВКЛЮЧАЮЧИ НЕДБАЛІСТЬ), ВІДПОВІДАЛЬНОСТІ ЗА ВИРІБ, АБО ІНШИМ ЧИНОМ, ПОВ'ЯЗАНИХ З ВИКОРИСТАННЯМ ВИРОБУ, НАВІТЬ ЯКЩО КОМПАНІЯ HIKVISION ПОВІДОМЛЯЛА ПРО МОЖЛИВІСТЬ ТАКИХ ЗБИТКІВ АБО ВТРАТ.

ВИ УСВІДОМЛЮЄТЕ, ЩО ПРИРОДА ІНТЕРНЕТУ НЕСЕ ПРИТАМАННІ РИЗИКИ ДЛЯ БЕЗПЕКИ, І КОМПАНІЯ HIKVISION НЕ БЕРЕ НА СЕБЕ НІЯКОЇ ВІДПОВІДАЛЬНОСТІ ЗА НЕНОРМАЛЬНУ РОБОТУ, ВТРАТУ КОНФІДЕНЦІЙНОСТІ АБО ІНШІ ЗБИТКИ В РЕЗУЛЬТАТІ КІБЕР-АТАК, ХАКЕРСЬКИХ АТАК, ЗАРАЖЕНЬ ВІРУСАМИ АБО ІНШИХ РИЗИКІВ ДЛЯ БЕЗПЕКИ В ІНТЕРНЕТІ, ОДНАК, КОМПАНІЯ HIKVISION В РАЗІ НЕОБХІДНОСТІ НАДАСТЬ СВОЄЧАСНУ ТЕХНІЧНУ ПІДТРИМКУ. ВИ ПОГОДЖУЄТЕСЬ ВИКОРИСТОВУВАТИ ЦЕЙ ВИРІБ У ВІДПОВІДНОСТІ ДО ВСІХ ЗАСТОСОВУВАНИХ ЗАКОНІВ, І ВИ НЕСЕТЕ ОДНООСІБНУ ВІДПОВІДАЛЬНІСТЬ ЗА ЗАБЕЗПЕЧЕННЯ ВИКОРИСТАННЯ ВИРОБУ ВІДПОВІДНО ДО ЗАСТОСОВУВАНОГО ЗАКОНУ. ЗОКРЕМА, ВИ НЕСЕТЕ ВІДПОВІДАЛЬНІСТЬ ЗА ВИКОРИСТАННЯ ЦЬОГО ВИРОБУ СПОСОБОМ, ЯКИЙ НЕ ПОРУШУЄ ПРАВА ТРЕТІХ СТОРІН, ВКЛЮЧАЮЧИ, БЕЗ ОБМЕЖЕНЬ, ПРАВА РОЗГОЛОШЕННЯ, ПРАВА ІНТЕЛЕКТУАЛЬНОЇ ВЛАСНОСТІ ТА ІНШІ ПРАВА ЩОДО КОНФІДЕНЦІЙНОСТІ. ВИ НЕ ПОВИННІ ВИКОРИСТОВУВАТИ ЦЕЙ ВИРІБ ДЛЯ БУДЬ-ЯКОГО ЗАБОРОНЕНОГО КІНЦЕВОГО ПРИЗНАЧЕННЯ, ВКЛЮЧАЮЧИ РОЗРОБКУ ВИРОБНИЦТВА ЗБРОЇ МАСОВОГО ЗНИЩЕННЯ, РОЗРОБКУ ВИРОБНИЦТВА ХІМІЧНОЇ АБО БІОЛОГІЧНОЇ ЗБРОЇ, БУДЬ-ЯКІ ДІЇ В КОНТЕКСТІ, ПОВ'ЯЗАНОМУ З ЯДЕРНОЮ ВИБУХОВОЮ РЕЧОВИНОЮ АБО НЕБЕЗПЕЧНИМ ЯДЕРНИМ ПАЛИВНИМ ЦИКЛОМ, АБО НА ПІДТРИМКУ ПОРУШЕНЬ ПРАВ ЛЮДИНИ.

У РАЗІ БУДЬ-ЯКИХ ПРОТИРІЧ МІЖ ЦИМ КЕРІВНИЦТВОМ ТА ЗАСТОСОВУВАНИМ ЗАКОНОМ, ОСТАННІЙ МАЄ ПЕРЕВАГУ.

Цей виріб і аксесуари до нього (якщо застосовується) мають маркування «CE», а тому відповідають чинним гармонізованим європейським стандартам, переліченим у Директиві з радіообладнання 2014/53/ЄС (RED), Директиві з електромагнітної сумісності 2014/30/ЄС (EMCD), Директиві з низьковольтного електрообладнання 2014/35/ЄС (LVD) й Директиві з обмеження використання шкідливих речовин 2011/65/ЄМ (RoHS).

2012/19/ЄС (Директива з утилізації електричного й електронного обладнання, WEEE): Вироби, помічені цим символом, не можна утилізувати у Європейському Союзі як несортовані побутові відходи. Щоб забезпечити правильну переробку цього виробу, поверніть його місцевому постачальнику під час придбання аналогічного нового обладнання, або здайте його до спеціально призначеного пункту збирання відходів. Більше інформації див. на сайті: www.recyclethis.info.

2006/66/ЄС (Директива щодо елементів живлення): Цей виріб містить батарею, яку не можна утилізувати у Європейському Союзі як несортовані побутові відходи. Інформацію щодо батареї див. у документації до виробу. Батарея помічена цим символом, який може включати букви, які вказують на наявність кадмію (Cd), свинцю (Pb) або ртуті (Hg). Щоб забезпечити правильну переробку батареї, поверніть її постачальнику або здайте до спеціалізованого пункту збирання відходів. Більше інформації див. на сайті: www.recyclethis.info.

ЗАСТЕРЕЖЕННЯ ЩОДО ЕЛЕКТРОБЕЗПЕКИ

- Під час експлуатації виробу суворо дотримуйтеся державних і місцевих правил електричної безпеки.
- Небезпека ураження електричним струмом! Перед проведенням технічного обслуговування відключайте всі джерела живлення.
- Розетка має бути встановлена біля обладнання і до неї повинен бути вільний доступ.
- Виконайте правильне підключення дротів від клем пристрою до розетки живлення змінним струмом.
- Обладнання спроектоване, а коли це необхідно, змінене для підключення до комп'ютерної системи розподілення живлення.

ЗАСТЕРЕЖЕННЯ ЩОДО БАТАРЕЇ

1. Це обладнання не підходить для використання у місцях, де можуть перебувати діти.
2. ОБЕРЕЖНО! Встановлення батареї невідповідного типу може призвести до вибуху.
3. Встановлення батареї невідповідного типу може призвести до порушення системи захисту (зокрема, у разі використання літієвих батарей деяких типів).
4. Не кидайте батарею у вогонь або в гарячу піч, не розбивайте та не розрізуйте її. Це може призвести до вибуху.
5. Не залишайте батарею в місцях із дуже високою температурою. Це може призвести до вибуху або витоку вогненебезпечної рідини або газу.
6. Не залишайте батарею в місцях із дуже низьким атмосферним тиском. Це може призвести до вибуху або витоку вогненебезпечної рідини або газу.
7. Утилізуйте використані батареї згідно з інструкціями.

1. Встановлення батареї невідповідного типу може призвести до вибуху.
2. Встановлення батареї невідповідного типу може призвести до порушення системи захисту (зокрема, у разі використання літієвих батарей деяких типів).
3. Не кидайте батарею у вогонь або в гарячу піч, не розбивайте та не розрізуйте її. Це може призвести до вибуху.
4. Не залишайте батарею в місцях із дуже високою температурою. Це може призвести до вибуху або витоку вогненебезпечної рідини або газу.
5. Не залишайте батарею в місцях із дуже низьким атмосферним тиском. Це може призвести до вибуху або витоку вогненебезпечної рідини або газу.
6. Утилізуйте використані батареї згідно з інструкціями.

+ позначає позитивну клему(и) обладнання, що використовує постійний струм чи генерує його.
+ позначає негативну клему(и) обладнання, що використовує постійний струм чи генерує його.

ЗАСТЕРЕЖЕННЯ ЩОДО ПОЖЕЖНОЇ БЕЗПЕКИ

- Це обладнання можна встановлювати лише на бетоні або іншій незаймистій поверхні.
- Послідовний порт обладнання використовується лише для налагодження.

ЗАСТЕРЕЖЕННЯ ЩОДО ВСТАНОВЛЕННЯ

- Це обладнання не підходить для використання у місцях, де можуть перебувати діти.
- Під час пересування або використання обладнання тримайте його вертикально, нижньою частиною вниз.

1. Установлюйте обладнання відповідно до вказівок у цій інструкції.
2. Щоб уникнути травм, це обладнання слід надійно закріпити на підлозі/стіні відповідно до вказівок щодо встановлення.

Srpski

©2022 Hangzhou Hikvision Digital Technology Co., Ltd. Sva prava zadržana.

O ovom Priručniku

Ovaj Priručnik sadrži uputstva za korišćenje ovog proizvoda i upravljanje njime. Slike, grafikoni fotografije i sve ostale informacije sadržane u ovom dokumentu imaju isključivo ulogu opisa i objašnjenja. Informacije sadržane u Priručniku mogu da se menjaju, bez najave, u skladu sa ažuriranjem firmvera i iz drugih razloga. Najnoviju verziju ovog Priručnika možete naći na Hikvision-ovom veb-sajtu (https://www.hikvision.com/).

Ovaj Priručnik koristite uz savete i pomoć od strane profesionalaca obučenih za podršku proizvodu.

HIKVISION i drugi žigovi i logotipi kompanije Hikvision su vlasništvo kompanije Hikvision na raznim teritorijama.

Drugi žigovi i logotipi pomenuti u nastavku vlasništvo su svojih odgovarajućih vlasnika.

Odricanje odgovornosti

U MERI U KOJOJ JE TO DOZVOLJENO VAŽEĆIM ZAKONOM, OVAJ PRIRUČNIK I OPISANI PROIZVOD, SA PRIPADAJUĆIM HARDVEROM, SOFTVEROM I FIRMVEROM, ISPORUČUJU SE „KAKVI JESU" I „SA SVIM KVAROVIMA I MANAMA". HIKVISION NE DAJE NIKAKVE GARANCIJE, IZRIČITE ILI PODRAZUMEVANE, UKLJUČUJUĆI, ALI NE OGRANIČAVAJUĆI SE NA TRŽIŠNI POTENCIJAL, ZADOVOLJAVAJUĆI KVALITET, ILI PODESNOST ZA ODGOVARAJUĆE SVRHE. OVAJ PROIZVOD KORISTITE NA SOPSTVENI RIZIK. KOMPANIJA HIKVISION NI U KOM SLUČAJU NEĆE IMATI ODGOVORNOST PREMA VAMA U SLUČAJU BILO KAKVE POSEBNE, POSLEDIČNE, SLUČAJNO NANETE ILI INDIREKTNE ŠTETE, UKLJUČUJUĆI, IZMEĐU OSTALOG, GUBITAK POSLOVNOG PROFITA, PREKID POSLOVANJA, GUBITAK PODATAKA ILI DOKUMENTACIJE, SISTEMSKIH KVAROVA, BILO DA SE ZASNIVAJU NA KRŠENJU UGOVORA, DELIKTU (UKLJUČUJUĆI NEMAR), ODGOVORNOSTI ZA KVALITET PROIZVODA, ILI SU NA DRUGI NAČIN VEZANI ZA KORIŠĆENJE OVOG PROIZVODA, ČAK I AKO JE KOMPANIJA HIKVISION BILA OBAVEŠTENA O MOGUĆNOSTI TAKVE ŠTETE ILI GUBITKA.

POTVRĐUJETE DA STE SVESNI ČINJENICE DA UPOTREBA INTERNETA PO PRIRODI PODRAZUMEVA ODREĐENE BEZBEDNOSNE RIZIKE, STOGA HIKVISION NEĆE SNOSITI NIKAKVU ODGOVORNOST ZA NEPRAVILAN RAD, NARUŠAVANJE PRIVATNOSTI, NITI ZA DRUGU ŠTETU KOJA NASTANE USLED VISOKOTEHNOLOŠKOG NAPADA, HAKERSKOG NAPADA, ZARAZE VIRUSOM ILI DRUGOG VIDA NARUŠAVANJA BEZBEDNOSTI NA INTERNETU; S DRUGE STRANE, HIKVISION ĆE PO POTREBI PRUŽITI PRAVOVREMENU TEHNIČKU PODRŠKU. SLAŽETE SE SA UPOTREBOM OVOG PROIZVODA U SKLADU SA SVIM VAŽEĆIM ZAKONIMA, I ISKLJUČIVO VI STE ODGOVORNI ZA UPOTREBU PROIZVODA U SKLADU SA VAŽEĆIM ZAKONOM. NAROČITO STE ODGOVORNI DA OVAJ PROIZVOD KORISTITE TAKO DA TO NE NARUŠAVA PRAVA TREĆIH STRANA, UKLJUČUJUĆI, ALI NE OGRANIČAVAJUĆI SE NA PRAVA PUBLICITETA, INTELEKTUALNE SVOJINE ILI ZAŠTITE PODATAKA, I DRUGA PRAVA VEZANA ZA PRIVATNOST. OVAJ PROIZVOD NE SMETE KORISTITI NI U KAKVE ZABRANJENE KRAJNJE SVRHE, UKLJUČUJUĆI RAZVOJ ILI PROIZVODNJU ORUŽJA ZA MASOVNO UNIŠTENJE, RAZVOJ ILI PROIZVODNJU HEMIJSKOG ILI BIOLOŠKOG ORUŽJA, BILO KAKVE AKTIVNOSTI U VEZI SA NUKLEARNIM EKSPLOZIVIMA ILI RIZIČNIM CIKLUSOM NUKLEARNOG GORIVA, ILI U VEZI SA POVREDOM LJUDSKIH PRAVA.

U SLUČAJU SUKOBA IZMEĐU OVOG PRIRUČNIKA I VAŽEĆEG ZAKONA, POTONJI IMA PREDNOST.

Ovaj proizvod i – ako je primenjivo – obezbeđena dodatna oprema obeleženi su oznakom CE, što označava da su usaglašeni s važećim harmonizovanim Evropskim standardima navedenim u direktivama 2014/53/EU (RED), 2014/30/EU (EMCD), 2014/35/EU (LVD) i 2011/65/EU (RoHS).

2012/19/EU (Direktiva za otpadnu električnu i elektronsku opremu): Proizvodi koji poseduju ovaj simbol ne smeju da se odlažu kao neklasirani komunalni otpad u Evropskoj uniji. Da bi bio pravilno recikliran, vratite ovaj proizvod lokalnom distributeru kada kupite ekvivalentni novi ili ga odnesite na označeno reciklažno prikupljalište. Za više informacija posetite: www.recyclethis.info.

2006/66/EC (direktiva za baterije): Ovaj proizvod sadrži bateriju koja ne sme da se odlaže kao neklasirani komunalni otpad u Evropskoj uniji. Konkretne informacije o bateriji potražite u dokumentaciji proizvoda. Baterija poseduje ovaj simbol, na kom mogu da se nađu slovne oznake koje označavaju prisustvo kadmijuma (Cd), olova (Pb) ili žive (Hg). Da bi bila pravilno reciklirana, vratite bateriju dobavljaču ili je odnesite na označeno reciklažno prikupljalište. Za više informacija posetite: www.recyclethis.info.

OPREZ U VEZI SA STRUJOM

- Tokom korišćenja proizvoda morate strogo da poštujete zakone i propise koji se odnose na električnu bezbednost, a koji važe u vašoj državi i području.
- Opasnost od električnog udara! Isključite sve izvore napajanja pre radova na održavanju.
- Utičnica mora biti instalirana blizu opreme i mora biti lako dostupna.
- Terminali moraju biti ispravno ožičeni za priključenje na izvor naizmenične struje.
- Oprema je dizajnirana tako da se po potrebi može modifikovati za povezivanje na IT sistem za distribuciju električne energije.

UPOZORENJA O BATERIJI

1. Ova oprema nije pogodna za upotrebu na mestima na kojima borave deca.
2. OPREZ: Može doći do eksplozije ako se baterija zameni neodgovarajućim tipom.
3. Zamena baterije neodgovarajućim tipom može poništiti zaštitnu meru (na primer, kod nekih tipova litijumskih baterija).
4. Nemojte bateriju odlagati u vatru ili vruću pećnicu, niti je mehanički drobiti ili seći, jer to može dovesti do eksplozije.
5. Nemojte ostavljati bateriju u okruženjima sa ekstremno visokom temperaturom, jer to može dovesti do eksplozije ili curenja zapaljive tečnosti ili gasa.
6. Nemojte izlagati bateriju ekstremno niskom vazdušnom pritisku, jer to može dovesti do eksplozije ili curenja zapaljive tečnosti ili gasa.
7. Istrošene baterije odložite u skladu sa uputstvima.

1. Može doći do eksplozije ako se baterija zameni neodgovarajućim tipom.
2. Zamena baterije neodgovarajućim tipom može poništiti zaštitnu meru (na primer, kod nekih tipova litijumskih baterija).
3. Nemojte bateriju odlagati u vatru ili vruću pećnicu, niti je mehanički drobiti ili seći, jer to može dovesti do eksplozije.
4. Nemojte ostavljati bateriju u okruženjima sa ekstremno visokom temperaturom, jer to može dovesti do eksplozije ili curenja zapaljive tečnosti ili gasa.
5. Nemojte izlagati bateriju ekstremno niskom vazdušnom pritisku, jer to može dovesti do eksplozije ili curenja zapaljive tečnosti ili gasa.
6. Istrošene baterije odložite u skladu sa uputstvima.

+ identifikuje pozitivni/-e terminal/-e opreme sa kojom se koristi, ili generiše jednosmernu struju.
+ identifikuje negativni/-e terminal/-e opreme sa kojom se koristi, ili generiše jednosmernu struju.

OPREZ U VEZI SA VATROM

- Ova oprema je namenjena za montažu na betonske ili druge nezapaljive površine.
- Serijski port opreme koristi se samo za otklanjanje grešaka.

UPOZORENJA O INSTALACIJI

- Ova oprema nije pogodna za upotrebu na mestima na kojima borave deca.
- Kada pomerate ili koristite ovu opremu, držite je u vertikalnom položaju.

1. Instalirajte opremu u skladu sa uputstvima u ovom priručniku.
2. Da ne bi došlo do fizičkih povreda, ova oprema mora biti propisno pričvršćena za pod/zid u skladu sa uputstvima za instalaciju.

עברית

©2022 Hangzhou Hikvision Digital Technology Co., Ltd. כל הזכויות שמורות.

מידע על אודות מדריך זה

המדריך כולל הוראות לשימוש במוצר ולניהולו. תמונות, תרשימים, תדמיות וכל המידע הנוסף שלהלן נועדו למטרות תיאור והסבר בלבד. המידע הנכלל במדריך זה עשוי להשתנות, ללא הודעה, עקב עדכוני קושחה או סיבות אחרות. אנו ממליצים בפניך לאתר ולמצוא את הגרסה האחרונה של המדריך באתר האינטרנט של Hikvision בכתובת (https://www.hikvision.com/).

השתמש במדריך בהנחיה ובסיוע של מקצוענים המאומנים במיוחד לתמיכה במוצר.

HIKVISION וסימנים מסחריים וסמלילים (לוגואים) אחרים הנם רכושה של חברת Hikvision בתחומי שיפוט שונים.

סימנים מסחריים וסמלילים אחרים המוזכרים הם רכושם של בעליהם המתאימים.

כתב מיאון

במידה המרבית המותרת על פי החוק הישים, מדריך זה והמוצר המתואר, לרבות החומרה, התוכנה והקושחה שלו, מסופקים על בסיס "כמו שהוא" ו"עם כל התקלות והשגיאות". HIKVISION אינה מקבלת אחריות, מפורשת או משתמעת, לרבות, אך ללא הגבלה סחירות, איכות משביעת רצון או התאמה למטרה מוגדרת. השימוש שאתה עושה במוצר הוא באחריותך בלבד. בשום מקרה לא תחול על HIKVISION חבות כלשהי כלפיך בגין נזקים מיוחדים, תוצאתיים, מקריים או בלתי ישירים, לרבות, בין השאר, נזקים בגין אבדן רווחים עסקיים, הפרעה לניהול העסק או אבדן נתונים, קריסת מערכות או אבדן תיעוד, בין אם הם תוצאה של הפרת הסכם, עוולה (לרבות רשלנות), מחויבות של מוצר או אירוע אחר הקשורים לשימוש במוצר, גם אם HIKVISION קיבלה הודעה מראש על האפשרות של נזקים או אבדן מעין אלה.

אתה מקבל ומסכים שמרשתת האינטרנט מטבעה חשופה לסיכוני אבטחה מובנים ושחברת HIKVISION לא תקבל על עצמה אחריות כלשהי לפעולה לא תקינה, דליפת מידע אישי או נזקים אחרים הנובעים מהתקפות סייבר, התקפות פצחנים, ניגוע בווירוסים או סיכוני אבטחת אינטרנט אחרים; למרות האמור, HIKVISION תספק תמיכה טכנית בעיתוי הנכון על פי דרישה. אתה מסכים להשתמש במוצר תוך ציות לכל החוקים הישימים ושאתה תהיה האחראי הבלעדי לוודא שהשימוש שלך מתיישב עם החוק הישים. במיוחד, אתה אחראי להשתמש במוצר באופן שאינו מפר זכויות של צד שלישי, לרבות, אך ללא הגבלה, זכויות פרסום, זכויות קניינות או הגנה על נתונים וזכויות פרטיות אחרות. נאסר עליך להשתמש במוצר זה למטרות סופיות אסורות כלשהן, לרבות פיתוח או ייצור של כלי נשק להשמדה המונית, פיתוח או ייצור של כלי נשק כימיים או ביולוגיים ופעילויות כלשהן בהקשר של חומרי נפץ גרעיניים או מעגל דלק גרעיני שאינו בטוח או לתמיכה בפגיעה בזכויות אדם.

במקרה של התנגשות בין המדריך הזה וביו החוק הישים, האחרון גובר.

מוצר זה וכן, אם תקף, האביזרים המסופקים גם כן מסומנים ב-CE ולפיכך עומדים בדרישות התקנים האירופיים ההולמים שרשומים תחת הדירקטיבות 2014/53/EU(RED), 2014/30/EU (EMCD), 2014/35/EU(LVD) וכן 2011/65/ EU (RoHS).

תקן 2012/19/EU (WEEE): באיחוד האירופי, אין להשליך מוצרים הנושאים סמל זה לאשפה עירונית בלתי ממוינת. למחזור נאות, החזר את המוצר לספק המקומי עם הרכישה של מוצר חליפי חדש או השלך אותו לאשפה בנקודת איסוף מיועדת. למידע נוסף, ראה: www.recyclethis.info.

תקן 2006/66/EC (סוללות): מוצר זה כולל סוללה. באיחוד האירופי, אין להשליך סוללות לאשפה עירונית בלתי ממוינת. עיין בתיעוד הייעודי של המוצר לטיפול בסוללות. הסוללה מסומנת בסמל זה, שלידו עשויות להופיע גם אותיות המציינות חומרים, כגון קדמיום (Cd), עופרת (Pb), או כספית (Hg). למחזור נאות, החזר את הסוללה לספק המקומי או השלך אותה לאשפה בנקודת איסוף מיועדת. למידע נוסף, ראה: www.recyclethis.info.

סכנת התחשמלות

- השימוש במוצר חייב להיות תוך ציות קפדני לתקנות הבטיחות לשימוש בחשמל של המדינה והאזור.
- סכנת התחשמלות! יש לנתק את כל מקורות אספקת מתח החשמל לפני ביצוע פעולות תחזוקה.
- שקע החשמל אמור להיות קרוב לציוד ונגיש בקלות.
- בדוק כדי לוודא חיווט נכון של המהדקים לחיבור ההזנה הראשית בזרם חילופין.
- הציוד תוכנן, ובמידת הצורך הותאם, לחיבור למערכת הזנת חשמל באתר טכנולוגיית מידע.

זהירות בשימוש בסוללה

1. הציוד אינו מתאים לשימוש במקומות שפויה בהם נוכחות של ילדים.
2. זהירות: אם הסוללה מוחלפת על ידי סוג סוללה שאינו תואם, קיימת סכנת התפוצצות.
3. החלפה לא נכונה של סוללה בסוללה מסוג לא מתאים עלולה לשבש את ההגנות (לדוגמה, כמה סוגים של סוללות ליתיום).
4. אין להשליך את הסוללה לאש או לתנור חם ואין לרסק או לחתוך אותה באמצעים מכניים, שכן הדבר עלול להביא להתפוצצות.
5. אין להשאיר את הסוללה חשופה לסביבת טמפרטורה גבוהה מאוד שכן הדבר עלול להביא להתפוצצות או לדליפה של נוזלים או גזים דליקים.
6. אין להשאיר את הסוללה חשופה לסביבת לחץ אוויר נמוך מאוד שכן הדבר עלול להביא להתפוצצות או לדליפה של נוזלים או גזים דליקים.
7. השלך סוללות משומשות לאשפה בהתאם להוראות.

1. אם הסוללה מוחלפת על ידי סוג סוללה שאינו תואם, קיימת סכנת התפוצצות.
2. החלפה לא נכונה של סוללה בסוללה מסוג לא מתאים עלולה לשבש את ההגנות (לדוגמה, כמה סוגים של סוללות ליתיום).
3. אין להשליך את הסוללה לאש או לתנור חם ואין לרסק או לחתוך אותה באמצעים מכניים, שכן הדבר עלול להביא להתפוצצות.
4. אין להשאיר את הסוללה חשופה לסביבת טמפרטורה גבוהה מאוד שכן הדבר עלול להביא להתפוצצות או לדליפה של נוזלים או גזים דליקים.
5. אין להשאיר את הסוללה חשופה לסביבת לחץ אוויר נמוך מאוד שכן הדבר עלול להביא להתפוצצות או לדליפה של נוזלים או גזים דליקים.
6. השלך סוללות משומשות לאשפה בהתאם להוראות.

+ מזהה את המהדק החיובי של ציוד שמשתמש בזרם ישר או מחולל אותו. + מזהה את המהדק השלילי של ציוד שמשתמש בזרם ישר או מחולל אותו.

סכנת דליקה

- אין להתקין את הציוד אלא על גבי משטח בטון או משטחים נוספים שאינם דליקים.
- היציאה הטורית של הציוד מיועדת לניפוי שגיאות בלבד.

אזהרות התקנה

- הציוד אינו מתאים לשימוש במקומות שפויה בהם נוכחות של ילדים.
- יש לשמור את הציוד במצב מאונך כלפי מטה בעת טלטולו או שימוש בו.

1. התקן את הציוד על פי ההוראות במדריך זה.
2. כדי למנוע פגיעות, יש להרכיב את הציוד בצורה מאובטחת על הרצפה או על קיר לפי הוראותהוראות התקנה.

Español

©2022 Hangzhou Hikvision Digital Technology Co., Ltd. Todos los derechos reservados.

Acerca de este Manual

El Manual incluye instrucciones para el uso y manejo del Producto. Las fotografías, cuadros, imágenes y cualquier otra información provista a continuación tienen fines descriptivos y explicativos únicamente. La información incluida en el Manual está sujeta a cambios sin previo aviso, por motivos de actualización de firmware u otros motivos. Por favor, encuentre la última versión de este manual en la página web de Hikvision (https://www.hikvision.com/).

Por favor, utilice este Manual con la orientación y asistencia de profesionales capacitados en el soporte del Producto.

HIKVISION y otras marcas registradas y logos de Hikvision son propiedad de Hikvision en diferentes jurisdicciones.

Las demás marcas y logotipos mencionados son propiedad de sus respectivos propietarios.

Descargo de responsabilidad

EN LA MÁXIMA MEDIDA PERMITIDA POR LA LEY APLICABLE, ESTE MANUAL Y EL PRODUCTO DESCRITO, CON SU HARDWARE, SOFTWARE Y FIRMWARE, SE SUMINISTRAN "TAL CUAL" Y "CON TODAS LAS FALLAS Y ERRORES". HIKVISION NO OFRECE GARANTÍAS, EXPRESAS O IMPLÍCITAS, INCLUYENDO, SIN LIMITACIÓN, LA COMERCIABILIDAD, LA CALIDAD SATISFACTORIA O LA IDONEIDAD PARA UN FIN DETERMINADO. EL USO DEL PRODUCTO ES BAJO SU PROPIO RIESGO. EN NINGÚN CASO HIKVISION SERÁ RESPONSABLE ANTE USTED DE NINGÚN DAÑO ESPECIAL, CONSECUENTE, INCIDENTAL O INDIRECTO, INCLUIDOS, ENTRE OTROS, LOS DAÑOS POR PÉRDIDA DE BENEFICIOS COMERCIALES, INTERRUPCIÓN DE LA ACTIVIDAD COMERCIAL O PÉRDIDA DE DATOS, CORRUPCIÓN DE SISTEMAS O PÉRDIDA DE DOCUMENTACIÓN, YA SEA POR INCUMPLIMIENTO DE CONTRATO, AGRAVIO (INCLUIDA LA NEGLIGENCIA), RESPONSABILIDAD POR EL PRODUCTO O DE OTRO TIPO, EN RELACIÓN CON EL USO DEL PRODUCTO, INCLUSO SI HIKVISION HA SIDO ADVERTIDO DE LA POSIBILIDAD DE TALES DAÑOS O PÉRDIDAS.

RECONOCE QUE LA NATURALEZA DE INTERNET CONLLEVA RIESGOS DE SEGURIDAD INHERENTES Y HIKVISION NO ASUMIRÁ NINGUNA RESPONSABILIDAD POR EL FUNCIONAMIENTO ANORMAL, LA FILTRACIÓN DE DATOS DE PRIVACIDAD U OTROS PERJUICIOS RESULTANTES DE UN CIBERATAQUE, UN ATAQUE DE PIRATAS INFORMÁTICOS, UN ATAQUE DE VIRUS U OTROS RIESGOS DE SEGURIDAD DE INTERNET; NO OBSTANTE, HIKVISION PROPORCIONARÁ ASISTENCIA TÉCNICA OPORTUNA SI ES NECESARIO. ACEPTA UTILIZAR ESTE PRODUCTO DE CONFORMIDAD CON TODAS LAS LEYES APLICABLES Y ES EL ÚNICO RESPONSABLE DE GARANTIZAR QUE SU USO SE AJUSTE A LA LEGISLACIÓN VÁLIDA. ESPECIALMENTE, USTED ES RESPONSABLE DE UTILIZAR ESTE PRODUCTO DE MANERA QUE NO INFRINJA LOS DERECHOS DE TERCEROS, INCLUIDOS, ENTRE OTROS, LOS DERECHOS DE PUBLICIDAD, LOS DERECHOS DE PROPIEDAD INTELECTUAL O LA PROTECCIÓN DE DATOS Y OTROS DERECHOS DE PRIVACIDAD. NO UTILIZARÁ ESTE PRODUCTO PARA NINGÚN USO FINAL PROHIBIDO, INCLUIDO EL DESARROLLO O LA PRODUCCIÓN DE ARMAS DE DESTRUCCIÓN MASIVA, EL DESARROLLO O LA PRODUCCIÓN DE ARMAS QUÍMICAS O BIOLÓGICAS, CUALQUIER ACTIVIDAD EN EL CONTEXTO RELACIONADO CON CUALQUIER EXPLOSIVO NUCLEAR O CICLO DE COMBUSTIBLE NUCLEAR INSEGURO O EN APOYO DE ABUSOS DE DERECHOS HUMANOS.

EN CASO DE CONFLICTOS ENTRE ESTE MANUAL Y LA LEY APLICABLE, PREVALECERÁ ÉSTA ÚLTIMA.

Este producto y, si corresponde, los accesorios suministrados también están marcados con "CE" y, por lo tanto, cumplen con las normas europeas armonizadas aplicables enumeradas en la Directiva 2014/53/EU (RED), Directiva 2014/30/EU (EMCD), Directiva 2014/35/UE (LVD), Directiva 2011/65/UE (RoHS).

2012/19/EU (Directiva WEEE): Los productos que llevan este símbolo no pueden desecharse como residuos municipales no clasificados en la Unión Europea. Para un reciclado adecuado, devuelva el producto a su proveedor local cuando adquiera un nuevo equipo de igual funcionalidad o deséchelo en los puntos de recolección designados. Para más información, consulte: www.recyclethis.info

2006/66/EC (directiva de batería): Este producto contiene una batería que no puede desecharse como un residuo municipal no clasificado en la Unión Europea. Consulte la documentación del producto para obtener información específica de la batería. La batería lleva este símbolo, que puede incluir una letra que indica cadmio (Cd), plomo (Pb) o mercurio (Hg). Para un reciclado adecuado, devuelva la batería a su proveedor o al centro de recolección designado. Para más información, consulte: www.recyclethis.info

PRECAUCIÓN ELÉCTRICA

- Al utilizar el producto debe cumplir estrictamente con las normas de seguridad eléctricas nacionales y regionales.
- Peligro de descarga eléctrica. Desconecte todas las fuentes de alimentación antes de realizar el mantenimiento.
- La toma de corriente debe instalarse cerca del equipo y debe estar fácilmente accesible.
- Asegúrese de que el cableado de los terminales para la conexión a la red eléctrica sea correcto.
- El equipo ha sido diseñado, cuando sea necesario, modificado para conexión a un sistema de distribución de energía TI.

PRECAUCIÓN DE BATERÍA

1. Este equipo no es adecuado para su uso en lugares donde hayan niños.
2. PRECAUCIÓN: Existe riesgo de explosión si la batería se reemplaza por una de tipo incorrecto.
3. El reemplazo inadecuado de la batería por una de tipo incorrecto puede anular el dispositivo de seguridad de la batería (por ejemplo, en el caso de algunos tipos de batería de litio).
4. No deseche la batería en el fuego o en un horno caliente, ni la aplaste o corte mecánicamente, ya que podría provocar una explosión.
5. No deje la batería en un entorno de temperatura extremadamente alta, ya que podría provocar una explosión o una fuga de líquido o gas inflamable.
6. No someta la batería a una presión de aire extremadamente baja, ya que podría provocar una explosión o una fuga de líquido o gas inflamable.
7. Deseche las baterías usadas de acuerdo con las instrucciones.

1. Existe riesgo de explosión si la batería se reemplaza por una de tipo incorrecto.
2. El reemplazo inadecuado de la batería por una de tipo incorrecto puede anular el dispositivo de seguridad de la batería (por ejemplo, en el caso de algunos tipos de batería de litio).
3. No deseche la batería en el fuego o en un horno caliente, ni la aplaste o corte mecánicamente, ya que podría provocar una explosión.
4. No deje la batería en un entorno de temperatura extremadamente alta, ya que podría provocar una explosión o una fuga de líquido o gas inflamable.
5. No someta la batería a una presión de aire extremadamente baja, ya que podría provocar una explosión o una fuga de líquido o gas inflamable.
6. Deseche las baterías usadas de acuerdo con las instrucciones.

+ identifica el (los) terminal(es) positivo(s) de los equipos que se utilizan o generan corriente continua.
+ identifica el (los) terminal(es) negativo(s) de los equipos que se utilizan o generan corriente continua.

PRECAUCIÓN CONTRA INCENDIOS

- Este equipo es adecuado para ser montado solamente sobre concreto u otra superficie incombustible.
- Utilice el puerto serie del equipo solamente para la depuración.

PRECAUCIÓN EN LA INSTALACIÓN

- Este equipo no es adecuado para su uso en lugares donde hayan niños.
- Mantenga el equipo en posición vertical cuando lo mueva o lo utilice.

1. Instale el equipo según las instrucciones de este manual.
2. Para evitar lesiones, este equipo debe fijarse firmemente al suelo/pared de acuerdo con las instrucciones de instalación.